INSTRUCCIONES DE MONTAJE

BARRERAS

BAR 3500 Y BAR 6000

hy-dom®
GRUPO Roquet

HIDRO-DOMESTICS, S.L.

INDICE

CARACTERISTICAS:

DATOS TECNICOS ..... Pag. 3

INSTRUCCIONES DE MONTAJE:

PREINSTALACION ..... Pag. 4

INSTALACION ..... Pag. 5

CONEXIONADO ELECTRICO ..... Pag. 6

MANTENIMIENTO:

MANTENIMIENTO ..... Pag. 6

DATOS TECNICOS

BARRERAS HIDRAULICAS BAR-3500 Y BAR-6000

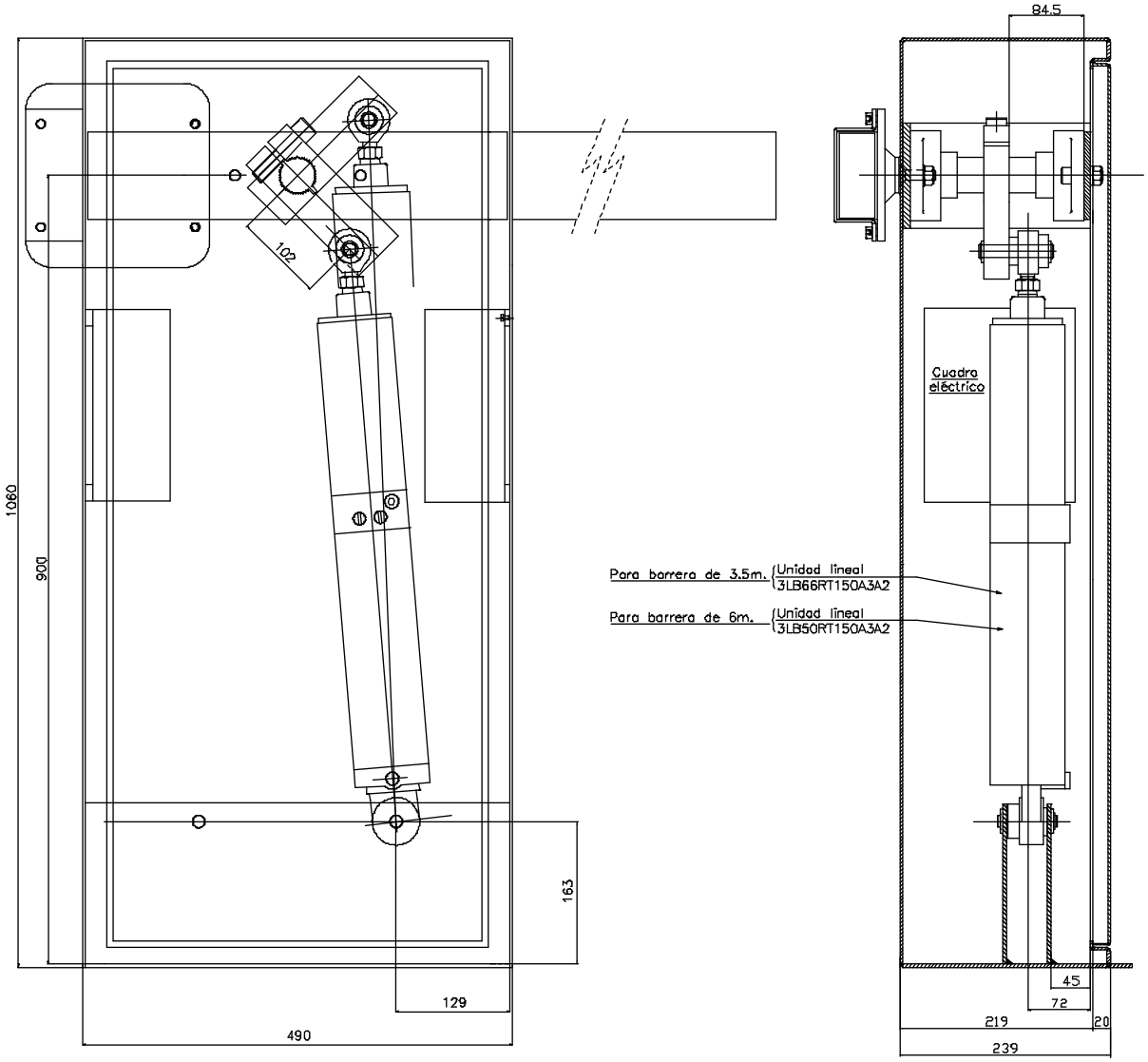

DATOS TECNICOS		
MODELO BARRERA	BAR – 3500	BAR – 6000
TIEMPO FUNCIONAMIENTO	8"	14"
UNIDAD LINEAL	3LB66RT150A3A2	3LB50RT150A3A2
TENSION ALIMENTACION	220 V 50 Hz	
CONDENSADOR	10 uF	
MARGEN TEMPERATURAS	–10 °C a 80 °C	
PRESON DE TRABAJO	0 a 35 BAR	
LONGITUD MAXIMA BARRA ALUMINIO	3,75 m.	6 m.
CONTRAPESO	18 Kg.	40 Kg.
PERFIL BARRA ALUMINIO	100 x 45 mm.	
Nº MAXIMO CICLOS POR HORA	90	65
TIPO DE ACEITE	B–HVI–22	

INSTRUCCIONES DE MONTAJE

ANTES DE INSTALAR:

1. Comprobar que la línea de corriente eléctrica este debidamente protegida. Deberá aguantar como mínimo 4 amperios por cada unidad.
2. Las unidades están equipadas con un sistema de seguridad hidráulico contra aplastamiento, aun así se recomienda la utilización de sistemas de seguridad alternativos.

DURANTE LA INSTALACION:

1. Situar la barrera entre 5 y 10 cm. por encima del nivel del suelo, y con una base que sea firme y este nivelada.
2. Al conectar el cuadro de maniobras y la unidad hidráulica a la línea de corriente eléctrica, asegurarse de tener toma a tierra. La caja metálica también debe conectarse a tierra.
3. La sección mínima de cable eléctrico para conectar el cuadro de maniobras a la red debe ser 1,5mm.

INSTALACION

1. Para instalar la Barrera primero deberemos proceder en hacer una base elevada entre 5 y 10 cm. del suelo para poder sujetar la caja de la barrera por sus cinco taladros, además por esta base deberán llegar los cables de alimentación, que entrarán por el agujero cuadrado que hay en la base de la caja. Se recomienda que los cables que entran vayan protegidos con un tubo de hierro desde la base de obra.

2. Las barreras tienen dirección de funcionamiento. En caso de no haber pedido la dirección de funcionamiento adecuada, consulte con el servicio técnico de HIDRO-DOMESTICS, S.L.

3. La Barrera se suministra con el contrapeso desmontado. Si la barra de aluminio que vamos a montar es inferior a los 3,5 m. de longitud, se montará el contrapeso de 18 Kg. ,si es superior montaremos el contrapeso de 40 Kg. El contrapeso debe ir montado en la pletina de sujeción de la barra por los cuatro taladros roscados de M-10 que hay y con los tornillos de M 10x70 que se suministran con el contrapeso.

4. Una vez montado el contrapeso, procederemos a montar la barra de aluminio. Aflojaremos los seis tornillos de la placa de sujeción en forma de U, colocaremos la barra de perfil 45 x 100 en su interior y reapretaremos los seis tornillos.

5. Como en la barrera ya vienen las conexiones hechas entre el cuadro y la unidad, para conectar el sistema solo hace falta conectar la línea de la red a 220V 50Hz. a los bornes del cuadro marcados como 1 y 2, y conectar la toma de tierra. Si fuera necesario desconectar la unidad del cuadro, para volver a conectar, desmontar la tapa trasera inferior de plástico que da acceso a los terminales del motor eléctrico y conectar como indica la figura adjunta.

6. Para hacerla funcionar conectaremos el interruptor del cuadro y presionaremos el pulsador alternativo que hay en el exterior de la caja del cuadro electrónico.

7. Empezaremos situando los temporizadores del cuadro de maniobra a mínimo e iremos incrementándolos hasta que el tiempo de funcionamiento exceda en unos cuatro segundos el tiempo de recorrido total.

8. El funcionamiento correcto de la barrera es el siguiente. Cuando la barra sube el pistón que hay dentro deberá estar saliendo y cuando baja la barra el pistón debe estar entrando.

9. Para terminar de ajustar la altura de la barra cuando esta cerrada, lo haremos enroscando o desenroscando la rotula del pistón. (Para enroscar y desenroscar la rotula delantera, **nunca debe sujetarse el eje del pistón con herramientas pues podría rallarse**, aflojaremos la contratuerca, desmontaremos la unidad por su parte superior y desenroscaremos la rotula delantera para subir o roscaremos para bajar).

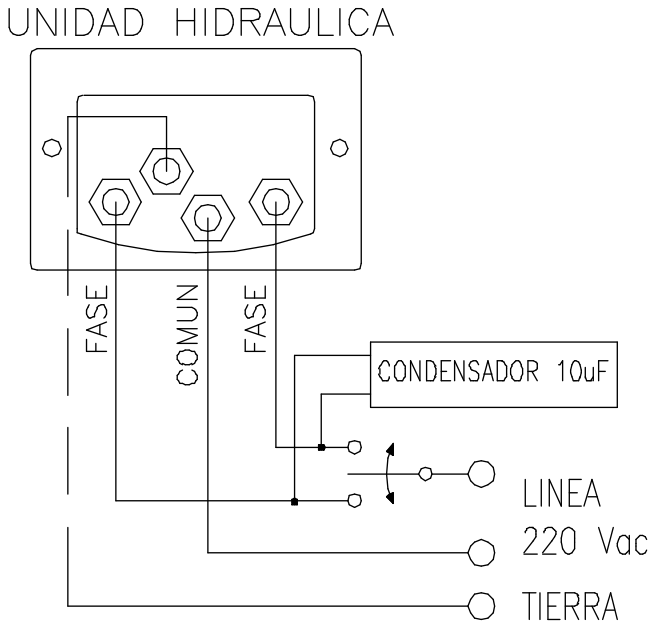

10. Seguidamente procederemos a ajustar las válvulas limitadoras de presión de la unidad. Estas deberían ajustarse a una vuelta entera más del mínimo posible para que la unidad funcione, puesto que así tendremos una mayor seguridad para los usuarios.

11. La válvula de color verde controla la presión de bajada y la roja la de subida.

CONEXIONADO ELECTRICO

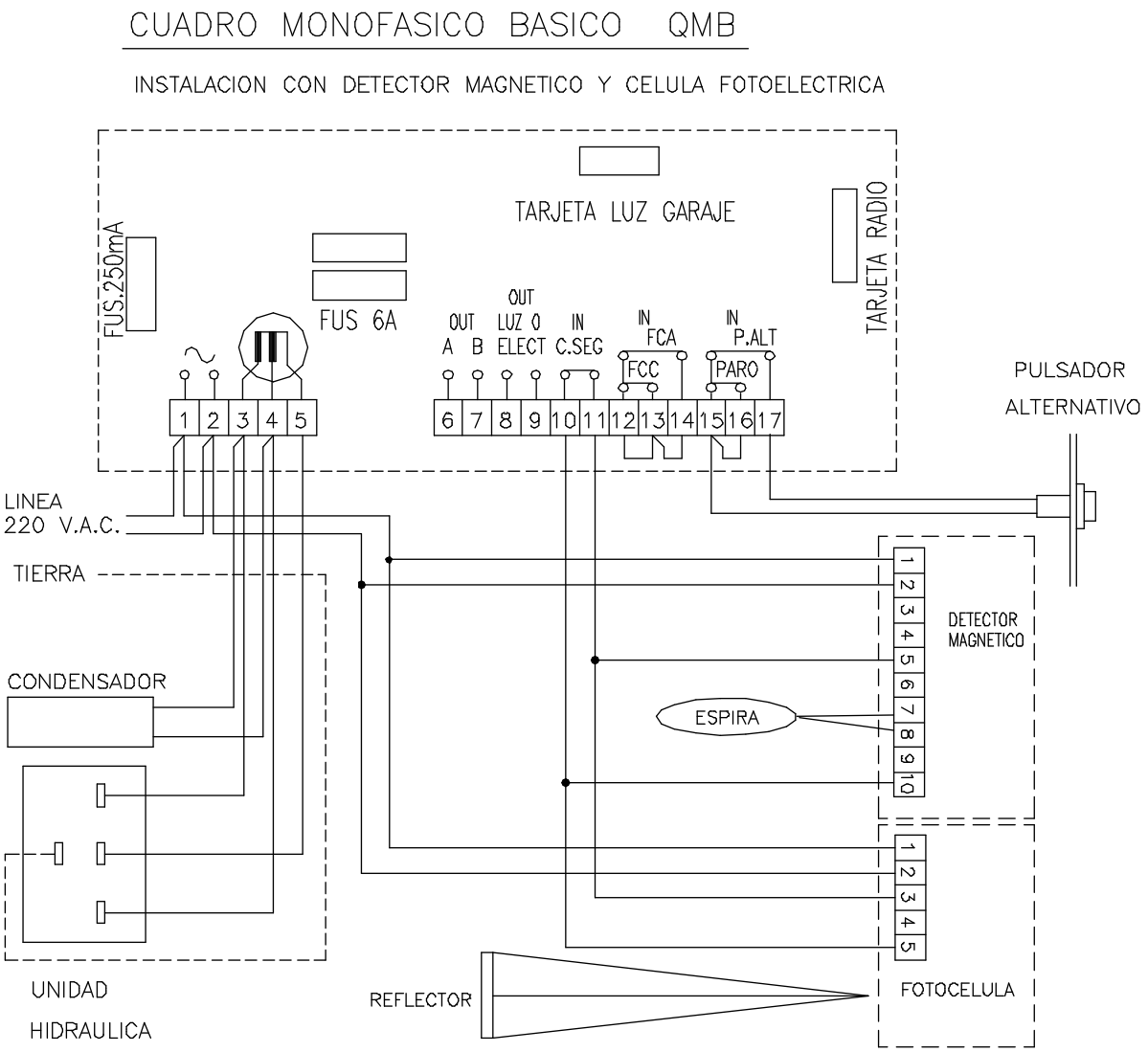

MANTENIMIENTO

- Una vez cada 2 años o cada 250 mil ciclos debe cambiarse el aceite.
- Tipo aceite Renolin MR-310 o T-15 o FLUID-41.