# MANUAL DE INSTRUCCIONES

# BARRERAS

# BAR2500, BAR3500 Y BAR 6000

hy-dom®

HIDRO-DOMESTICS, S.L.

# I N D I C E

## ESPAÑOL

ADVERTENCIAS GENERALES DE SEGURIDAD ..... Pág. 3
DATOS TÉCNICOS ..... Pág. 3
FIGURAS Y TABLAS DE MONTAJE ..... Pág. 4
INSTRUCCIONES DE MONTAJE ..... Pág. 5
CONECTADO ELÉCTRICO ..... Pág. 6
MANTENIMIENTO ..... Pág. 6
PROBLEMAS TÍPICOS Y SOLUCIONES ..... Pág. 6
INSTRUCCIONES DE USO ..... Pág. 7

## FRENCH

ADVERTENCIAS GENERALES DE SEGURIDAD ..... Pág. 3
DATOS TÉCNICOS ..... Pág. 3
FIGURAS Y TABLAS DE MONTAJE ..... Pág. 4
INSTRUCCIONES DE MONTAJE ..... Pág. 5
CERRADURA HIDRÁULICA ..... Pág. 6
MANTENIMIENTO ..... Pág. 6
PROBLEMAS TÍPICOS Y SOLUCIONES ..... Pág. 6
INSTRUCCIONES DE USO ..... Pág. 7

## ENGLISH

GENERAL SAFETY REQUIREMENTS ..... Page 3
TECHNICAL DATA ..... Page 3
REFERENCES TO INSTALLATION ..... Page 4
INSTALLATION ..... Page 5
ELECTRICAL CONECTIONS ..... Page 6
MAINTENANCE ..... Page 6
COMMON PROBLEMS AND SOLUTIONS ..... Page 6
OPERATING INSTRUCTIONS ..... Page 7

# ADVERTENCIAS GENERALES DE SEGURIDAD

Este manual de instrucciones de montaje esta destinado exclusivamente a profesionales calificados.
La instalación, las conexiones eléctricas y los ajustes de regulación deben estar hechas de acuerdo con las normativas vigentes en cada país.
Leer atentamente las instrucciones antes de comenzar la instalación del equipo. Una instalación incorrecta puede ser causa de peligro.
El material de embalaje ( plástico, porexpan, etc.) debe desecharse sin causar daño al medio ambiente y mantenerse fuera del alcance de los niños, pues es una fuente potencial de peligro.
Antes de comenzar la instalación, verificar que el equipo este completo y en buen estado, según la lista de la página **.
No instalar ningún equipo electrónico en ambiente o atmósfera explosiva. La presencia de gas o humos inflamables representa un grave riesgo para la seguridad.
Antes de instalar el equipo, hacer todas las modificaciones necesarias para que no haya peligro de aplastamiento, cizallamiento y otros posibles movimientos que puedan causar daño alguno.
El fabricante del equipo de automatización no es responsable del incumplimiento de las normas de la barrera automatizada, ni de las posibles deformaciones que pudiesen ocurrir durante su utilización.
Los dispositivos de seguridad ( fotocélulas, bandas neumáticas, etc.) deben instalarse respetando las normas vigentes. Estos deben proteger toda posible zona de aplastamiento, cizallamiento o peligro en general de la barrera o verja automatizada. Aplicar las señalizaciones previstas por las normas vigentes para indicar las zonas peligrosas.
Cada instalación debe llevar en posición visible los datos identificativos de la puerta automatizada.
Colocar un interruptor bipolar en la entrada de corriente, para cortar la corriente en caso de emergencia.
Comprobar la presencia de un interruptor diferencial y un magneto térmico.
Conectar el equipo y la barrera a la toma de tierra.

## DIRECTIVA DE MAQUINAS

Según la Directiva de Máquinas (98/37/CE) el instalador que automatiza una puerta, cancela o barrera, tiene las mismas obligaciones que el constructor de una máquina, y como tal debe:

- Abrir un libro técnico para la barrera motorizada que deberá contener los documentos indicados en el Anexo V de la Directiva de Máquinas. (El libro técnico debe ser conservado y puesto a disposición de la autoridad nacional competente durante al menos diez años a partir de la fecha de construcción de la puerta motorizada.)
- Redactar la declaración CE de conformidad de la barrera motorizada según el Anexo II-A de la directiva de Maquinas.
- Colocar la marca CE sobre la barrera motorizada según el punto 1.7.3 del Anexo I de la directiva de Máquinas.

## DECLARACIÓN DEL FABRICANTE

(Directiva 98/37/CE, Anexo II, parte B)
Fabricante: Pedro Roquet, S.A.
Dirección: C/ Antoni Figueres, 91 08551 Tona Barcelona – SPAIN

Declara que los sistemas referencia: BAR2500, BAR 3500 y BAR 6000.

- Son construidos para ser incorporados en una máquina o para ser ensamblado con otras máquinas para construir una máquina considerada por la directiva 98/37/CE, como modificada.
- Es conforme a las condiciones de las siguientes directivas CE:
  - Directiva de compatibilidad electromagnética 89/336/CEE, como modificada.
  - Directiva de baja tensión 73/23/CEE, como modificada.
  - Norma de seguridad para sistemas para transmisiones hidráulicas EN-982.

Y además declara que no está permitido poner en servicio la maquinaria hasta que la máquina en la cual será incorporada o de la cual será componente, haya sido declarada conforme a las condiciones de la directiva 98/37/CE y a la legislación nacional que la transpone.

Barcelona a 30/10/09

Jordi Roquet
( Director )

# DATOS TECNICOS Y ESQUEMAS

| MODELO BARRERA | BAR 2500 | BAR 3500 | BAR 6000 |
|---|---|---|---|
| Alimentación | 230V 50Hz o 115V 60Hz o 230V 60Hz o | | |
| Operador hidráulico | 3LB133RT150A3A2 | 3LB100RT150A3A2 | 3LB66RT150A3A2 |
| Consumo unidad | 250W | | |
| Potencia motor | 125W | | |
| Condensador | 10 µf | | |
| Protección térmica | 100 ºC | | |
| Tiempo funcionamiento | Abrir 3,5s Cerrar 3s | Abrir 5,5s Cerrar 4,5s | Abrir 8s Cerrar 7s |
| Intermitencia | S2=40min. S3=60% | | |
| Temperatura | -20 ºC / +80 ºC | | |
| Grado de protección | IP 55 | | |
| Peso Sin Contrapeso | 65 Kg | | |
| Contrapeso | 9 Kg. | 18 Kg | 40 Kg |
| Long. Máx. Barra Aluminio | 2,5m | 3,5m | 6m |
| Tipo anclaje Barra | Perfil rectangular 100x45 mm. o Perfil redondo Diámetro 80 mm | | |
| Fuerza | Empuje de 0 a 160Kg<br>Retracción de 0 a 120Kg | Empuje de 0 a 210Kg<br>Retracción 0 a 160Kg | Empuje de 0 a 320Kg<br>Retracción de 0 a 250Kg |
| Bloqueo | En ambos sentidos | | |
| Aceite | HLPD-32 (HYDOM MR-2835) | | |

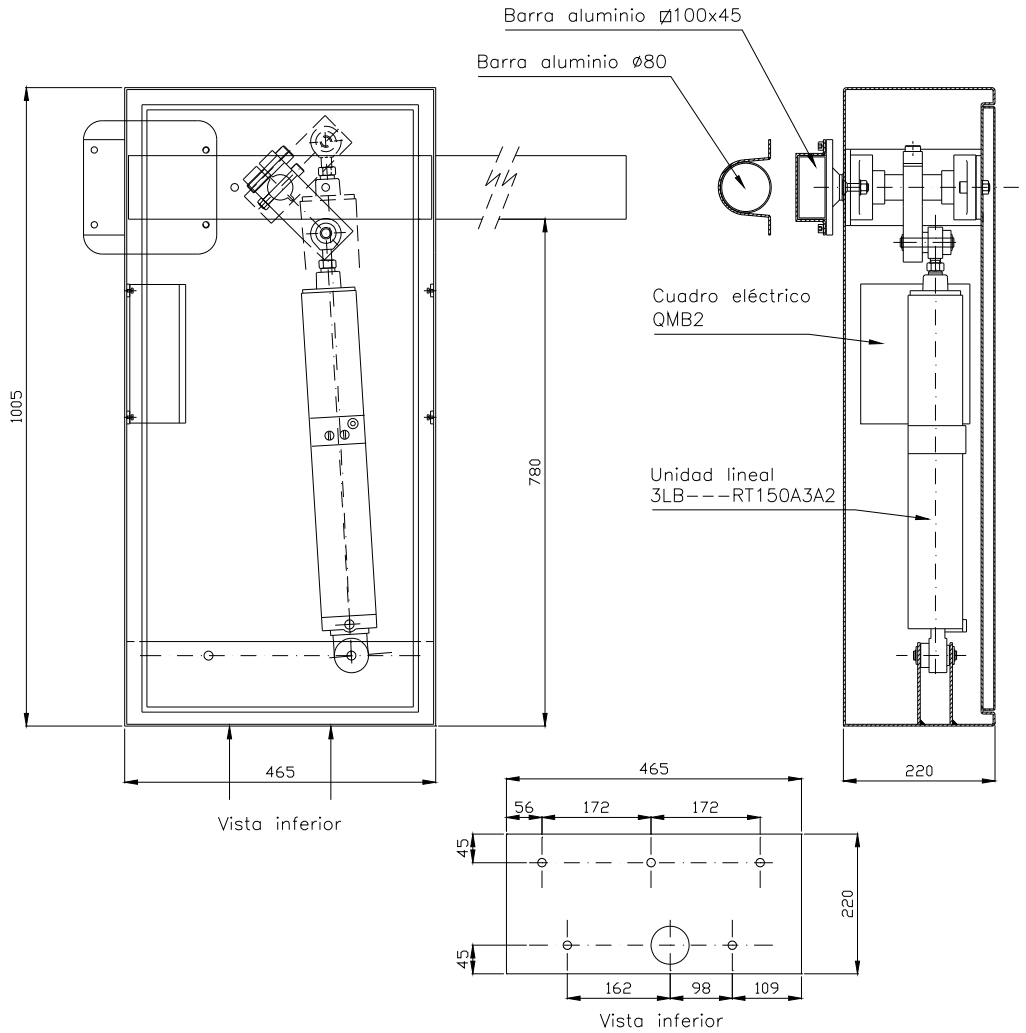


Figura 1

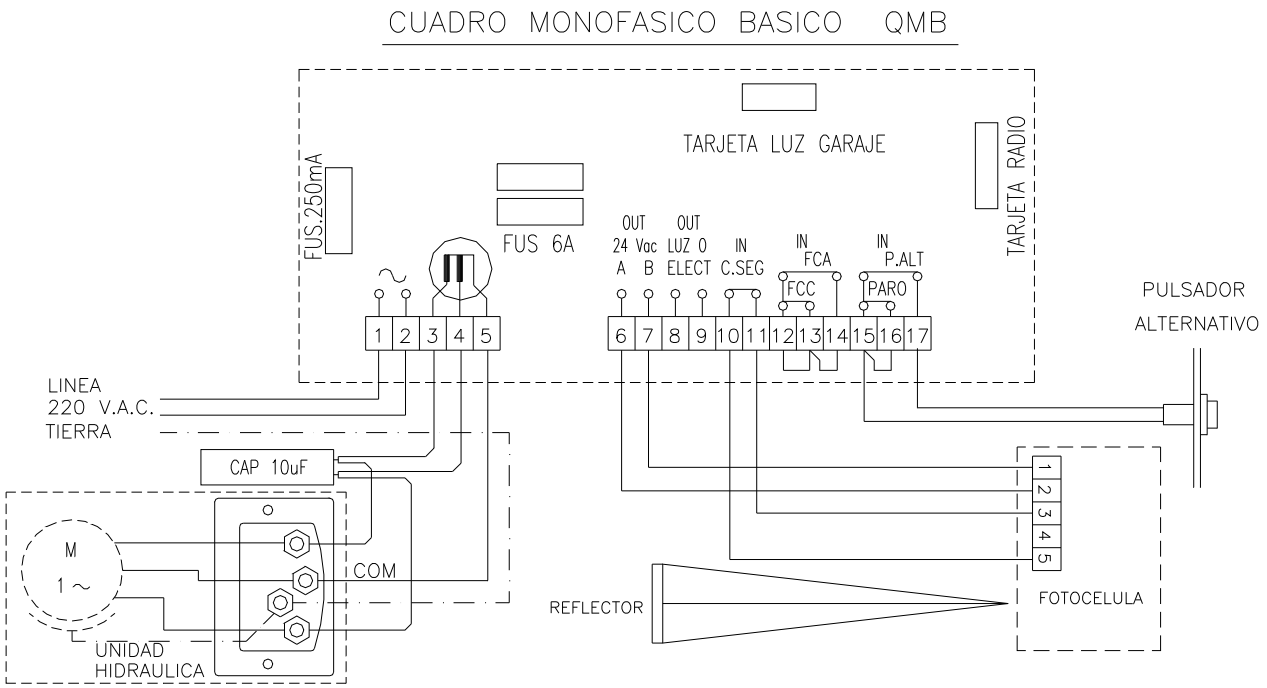


Figura 2

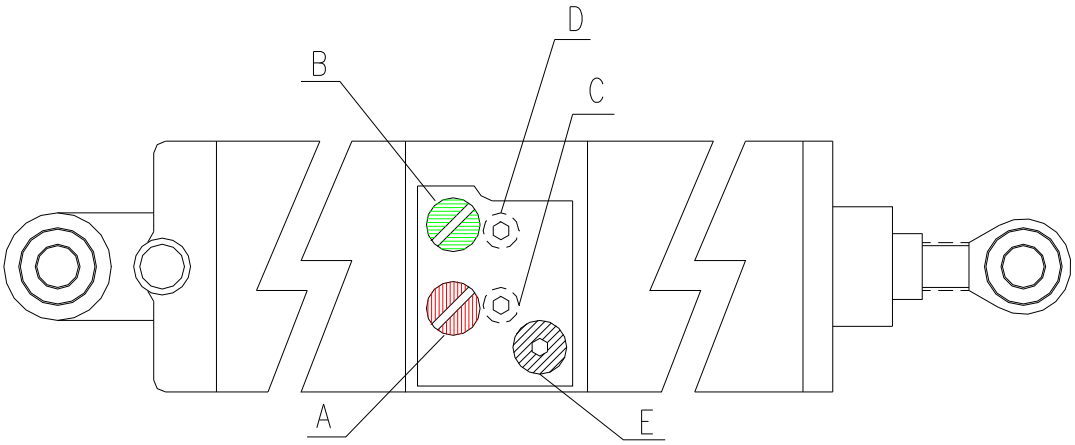


Figura 3

# INSTRUCCIONES DE MONTAJE

ANTES DE INSTALAR:

1. Situar la caja de la barrera entre 5 y 10 cm. por encima del nivel del suelo con una base de obra de dimensiones 550x270 que sea muy firme y este nivelada horizontalmente. La corriente eléctrica deberá entrar a la barrera por esta base.
2. Comprobar que la protección de la línea de corriente eléctrica aguanta como mínimo 3 amperios por cada unidad.
3. Para tráfico superior a 100 vehículos/hora se recomienda incorporar finales de carrera.
4. Las unidades están equipadas con un sistema de seguridad hidráulico contra aplastamiento, aun así se recomienda la utilización de sistemas de seguridad alternativos.
5. Cuando se conecte la unidad hidráulica y el cuadro de maniobras a la corriente eléctrica, asegurarse de tener toma a tierra. La caja metálica también debe conectarse a tierra.

INSTALACIÓN:

1. Colocaremos la barrera en la base hecha tal como se indicaba anteriormente, y la fijaremos por sus 5 taladros. Se recomienda que los cables de corriente que entran en la caja, vayan protegidos con un tubo metálico desde la base de obra.
2. Las barreras tienen dirección de funcionamiento. En caso de no haber pedido la dirección de maniobra adecuada, consulte con el servicio técnico de HIDRO-DOMESTICS, S.L.
3. La barrera se suministra con el contrapeso desmontado. Este debe ir montado en la pletina de sujeción de la barra por los cuatro agujeros roscados a M-10 que hay y con los tornillos de M-10x70 que se suministran.
4. Una vez montado el contrapeso, procederemos a montar la barra de aluminio de perfil 100x45mm. o diámetro 80mm.. Aflojaremos los seis tornillos de la placa de sujeción de la barra, e introduciremos el asta en su interior hasta que llegue al contrapeso y volveremos a fijar los tornillos.
5. Como en la barrera ya vienen hechas las conexiones entre el cuadro y la Unidad, para conectar el sistema sólo hace falta conectar la línea de red 230V 50 Hz. a los bornes del cuadro marcados como 1 y 2 y conectar la toma de tierra, tal como se indica en la figura 2.
6. El funcionamiento correcto de la barrera es el siguiente: Cuando la barrera sube, el pistón de la unidad debe salir y cuando baja la barrera el pistón debe entrar, de no ser así, ponerse en contacto con el servicio técnico de HIDRO-DOMESTICS, S.L.
7. Para ajustar la barrera empezaremos ajustando los tiempos de funcionamiento hasta que el tiempo total de funcionamiento exceda en unos 3 segundos el tiempo de recorrido total.
8. Para terminar de ajustar la altura de la barra cuando está cerrada, lo haremos atornillando o desatornillando la rótula del pistón. (Para mover dicha rótula delantera, nunca debe sujetarse el eje del pistón con herramientas, pues se rayaría, aflojaremos la contratuerca, desmontaremos la Unidad por su parte superior y regularemos la posición de la rótula.).
9. Seguidamente ajustaremos la presión de la Unidad con las válvulas marcadas como “A” y “B” de la figura 3, a una vuelta más del mínimo para que la unidad empiece a funcionar. La válvula de color verde controla la presión de bajada y la roja la de subida.

# MANTENIMIENTO

- Una vez cada 2 años o cada 250 mil ciclos debe cambiarse el aceite .
- Cada año y cada vez que se saque y vuelva a montar la unidad se deben engrasar los pivotes de sujeción de la unidad.

# PROBLEMAS TIPICOS Y SOLUCIONES

El motor funciona pero la barrera no se abre o no cierra; La válvula de seguridad roja esta demasiado floja o si no cierra la verde demasiado floja.

La barrera bajando va a tirones; Verificar que al salir el eje la barrera suba, de no ser así, cambiar el lado de montaje de la unidad.

# INSTRUCCIONES DE USO

Para hacer funcionar la barrera conectaremos el interruptor del cuadro (situado debajo del cuadro) y presionaremos el pulsador alternativo que esta en un lateral del cuadro. En caso de fallo de suministro eléctrico tendremos que desbloquear la Unidad, por lo que procederemos como sigue:

Coger una llave de 5 e introducirla en tornillo marcado como “E” de la figura 3 y desenroscar 1 vuelta.

Abrir la barrera.

Si queremos poder volver a utilizar la barrera automáticamente siempre debemos volver a reapretar el tornillo “E“ de la figura 3.