hydom®

ROBUST
TECHNOLOGY
TOTAL
QUALITY

Catálogo
General

General
Catalogue

Catalogue
Général

ROBUST
TECHNOLOGY
TOTAL
QUALITY

Hydom, es una empresa familiar que en su tercera generación hereda más de sesenta años de experiencia en mecanismos hidráulicos y está especializada en aportar soluciones para automatizar sistemas que requieran movimiento.

Apostamos fuertemente por la innovación y es por ello que nuestro departamento de I+D, trabaja constantemente para satisfacer las nuevas y crecientes necesidades del mercado, aportando soluciones únicas y originales que mejoren la calidad de vida.

El departamento técnico desarrolla los productos en base a dos criterios que son nuestra seña de identidad: **robustez y calidad**. Estos diseños son testados pieza a pieza en nuestro laboratorio, hasta asegurar la completa funcionalidad y calidad del producto. Debiendo para ello pasar por rigurosísimas pruebas de hasta un millón de ciclos para cumplir nuestros estándares de calidad y que repetimos con unidades de serie a lo largo de la vida del producto, para garantizar que las mismas cumplen los requisitos exigidos para su lanzamiento.

Nuestra planta de producción es la encargada de fabricar los componentes que luego ensamblamos bajo estrictos controles de calidad para conseguir el producto final.

Como complemento a nuestros productos estándares, y como expertos en la materia, brindamos el servicio de desarrollo de proyectos a medida para solucionar las más variadas aplicaciones, por ejemplo mecanismos para bodegas, cubiertas de piscinas, hangares, seguridad, defensa y cualquier otra necesidad de automatismos especiales que pueda tener, no dude en consultarnos.

Hydom is a family-owned company that in its third generation inherits more than sixty years of experience in hydraulic mechanisms and is specialized in providing solutions to automate domestic systems.

We are strongly committed to innovation and this is why our R & D department constantly works to meet new and growing market needs, providing unique and original solutions that improve the quality of life.

The technical department develops the products based on two criteria that are our hallmark of identity: **robustness and quality**. These designs are tested piece by piece in our laboratory, to ensure the complete functionality and quality of the product, having to go through rigorous tests of up to a million maneuvers to meet our quality standards.

Throughout the entire life cycle of the product we repeat the tests with serial units, to ensure that they meet the requirements for their launch.

Our production plant is in charge of manufacturing the components that we assemble under strict quality controls to achieve the final product.

As a complement to our standar products, as an expert in the matter, we offer development service for custom made projects to solve diverse applications such as cellars, swiming pool covers, hangars and security and defense applications. Do not hesitate to contact us about any other necessity of special automation you might have.

Hydom est une entreprise familiale qui en est à sa troisième génération, avec à son actif un héritage de plus de soixante ans d'expérience en mécanismes hydrauliques. Elle est spécialisée dans la fourniture de solutions permettant d'automatiser des systèmes demandant un mouvement.

Nous misons énormément sur l'innovation, c'est la raison pour laquelle notre département de R+D axe constamment ses efforts sur la satisfaction des besoins nouveaux et croissants du marché, en apportant des solutions uniques et originales qui visent à améliorer la qualité de vie.

Le département technique met au point des produits se basant sur deux critères qui constituent notre marque distinctive : **solidité et qualité**. Ces conceptions sont testées pièce par pièce au sein de notre laboratoire, jusqu'à garantir la pleine fonctionnalité et la qualité complète du produit. Elles doivent pour cela passer des tests extrêmement rigoureux pouvant aller jusqu'à un million de cycles pour satisfaire nos standards de qualité, tests que nous réalisons de nouveau avec des unités de série tout au long de la vie du produit, afin de garantir que ces dernières satisfont les conditions exigées pour leur lancement.

Notre usine de production est chargée de fabriquer les composants que nous assemblons ensuite en respectant de stricts contrôles de qualité pour l'obtention du produit final.

En complément à nos produits standards, et en tant qu'experts en la matière, nous apportons le service de développement de projets sur-mesure pour offrir des solutions aux applications les plus variées, par exemple mécanismes pour caves, couvertures de piscines, hangars, sécurité, défense ainsi qu'à tout autre besoin d'automatismes spéciaux que vous pourriez avoir, n'hésitez pas à nous consulter.

Mediciones 3D en CNC / **3D measurements in CNC** / Mesures 3D CNC.

Diseño de producto en oficina técnica / **Product design in technical office** / Conception de produit au sein du bureau technique.

Sistemas de mecanización propia / **Our own mechanisation systems** / Système de mécanisation propre.

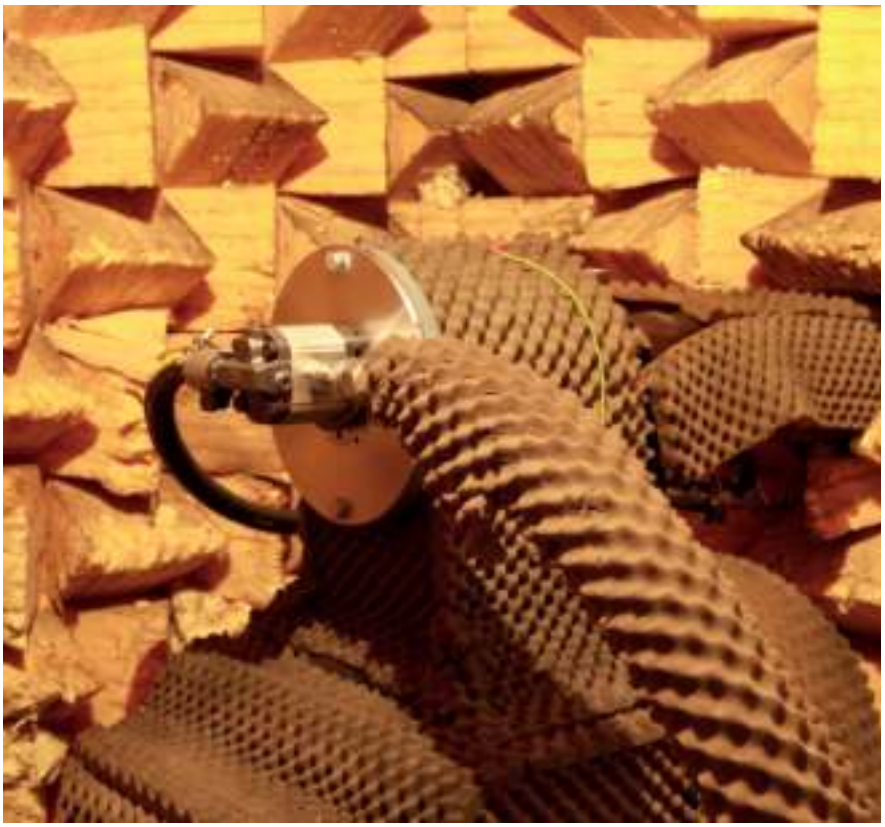

Cámara anecoica para pruebas de ruido / **Anechoic chamber for noise tests** / Chambre anéchoïque pour tests de bruit.

Laboratorio metalúrgico / **Metallurgy laboratory** / Laboratoire métallurgique.

Laboratorio de metrología / **Metrology laboratory** / Laboratoire de métrologie.

Índice	Index	Index
Equipos para puertas batientes	**Swing gates equipment**	**Swing gates Équipements pour portes battantes** 9
• En qué nos diferenciamos	• What makes us different	• En quoi nous différencions-nous 10-11
• Criterios para elegir el automatismo	• Criteria for choosing automation	• Critères pour choisir l'automatisme 12-17
• Serie LINEAL	• LINEAL Serie	• Série LINEAL 18
• 3LC, 4LR,8LR 18	• 3LC, 4LR,8LR	• 3LC, 4LR,8LR 18-21
• KIT CI, 6LI	• KIT CI, 6LI	• KIT CI, 6LI 22-23
• Accesorios	• Accessories	• Accessoires 24-25
Equipos puertas basculantes	**Counterbalances doors equipment**	**Équipements pour Portes basculantes** 27
• En qué nos diferenciamos	• What makes us different	• En quoi nous différencions-nous 28-29
• Criterios para elegir el automatismo	• Criteria for choosing automation	• Critères pour choisir l'automatisme 30-35
• Serie Minimax	• Minimax Series	• Série Minimax 36-38
• Serie Rotor Unic	• Rotor Unic Series	• Série Rotor Unic 39-40
• Accesorios	• Accessories	• Accessoires 41-45
Equipos Puertas peatonales	**Pedestrian gates equipment**	**Équipements pour portes piétonnes** 47
• En qué nos diferenciamos	• What makes us different	• En quoi nous différencions-nous 48-49
• Criterios para elegir el automatismo	• Criteria for choosing automation	• Critères pour choisir l'automatisme 50
• 1APA	• 1APA	• 1APA 51
Grupo hidráulico Pilonas	**Hydraulic bollards power pack units**	**Groupe hydraulique bornes escamotables** 53
• Criterios para elegir el automatismo	• Criteria for choosing automation	• Criterios para elegir el automatismo 54-57
• Serie 1UAP, 2UPC, PIL, 1UAM, 1UAG	• 1UAP, 2UPC, PIL, 1UAM, 1UAG Series	• Série 1UAP, 2UPC, PIL, 1UAM, 1UAG 58-61
• Cilindros para pilonas	• Cylinders for bollards	• Cylindres pour bornes escamotables 62
• Complementos	• Accessories	• Accessoires 63
Serie Aplica	**Aplica series**	**Série Aplica** 65
• Aplicaciones	• Applications	• Application 66
• R2Q- Cilindros	• R2Q-Cylinders	• R2Q- Vérins 67
• 2946- Cilindro hidráulico	• 2946- Hydraulic cylinders	• 2946- Vérin hydraulique 68
• 4GB- Grupo motobomba	• 4GB- Power pack unit	• 4GB- Groupe motopompe 69
Barreras hidráulicas	**Hydraulic barriers**	**Barrières hydrauliques** 71
• Bar 4-6	• Bar 4-6	• Bar 4-6 72
• Accesorios	• Accessories	• Accessoires 73-75
Equipos puertas correderas	**Sliding gates equipment**	**Équipments pour potes coulissantes** 77
• En qué nos diferenciamos	• What makes us different	• En quoi nous différencions-nous 78-79
• Criterios para elegir el automatismo	• Criteria for choosing automation	• Critères pour choisir l'automatisme 80-83
• Serie LIDER	• LIDER Series	• Série LIDER 84
• Serie RAN	• RAN Series	• Série RAN 85-86
• Accesorios	• Accessories	• Accessoires 87
Equipos puertas enrollables	**Roll-up gates and blinds equipment**	**Équipements pour portes et volets à enroulement** 89
• Serie ROLLER	• ROLLER Series	• Série ROLLER 90
• Serie TUBULAR	• TUBULAR Series	• Série TUBULAR 91
Electrónica	**Electronics**	**Électronique** 93
• Cuadros de maniobras	• Control Panels	• Tableaux de commandes 94-95
• Tarjetas enchufables	• Plug in cards	• Cartes pour tableaux 96
• Emisores	• Transmitters	• Émetteurs 97-98
• Receptores	• Receivers	• Récepteurs 99-102
• Equipos de seguridad	• Safety equipment	• Équipements de sécurité 103-104
• Bandas de seguridad y otros	• Safety edges and others	• Bandes de sécurité 105
Aceites, Racores u otros complementos	**Oil fittings and other complements**	**Huiles et raccords** 107
• Aceites	• Oil	• Huiles 108
• Racores y otros complementos	• Fittings and others complements	• Raccords 108-109

19

Equipos Puertas Batientes

- En qué nos diferenciamos
- Criterios para elegir el automatismo
- SERIE LINEAL
- 3LC, 4LR y 8LR
- 6LI
- Accesorios

Swing gates equipment

- What makes us different
- Criteria for choosing automation
- LINEAL Series
- 3LC, 4LR and 8LR
- 6LI
- Accessories

Équipements pour Portes battantes 9

- En quoi nous différencions-nous 10-11
- Critères pour choisir l'automatisme 12-17
- Série Lineal 18
- 3LC, 4LR et 8LR 18-21
- 6LI 22-23
- Accessoires 24-25

EN QUÉ NOS DIFERENCIAMOS

Diseñados para uso intensivo en parkings comunitarios.

Durabilidad
- Motor eléctrico provisto de sonda térmica contra sobrecalentamiento.
- Única unidad del mercado con bomba de engranajes compensadas hidrostáticamente que permite aumentar más la presión y alargar la vida del automatismo.
- Utilizamos ejes con un cromado de alta calidad que alargan la vida del mismo y lo protegen contra la corrosión de los agentes meteorológicos.

Mantenimiento prácticamente nulo.

Funcionamiento suave debido a la incorporación de amortiguaciones tanto en la maniobra de apertura como en la de cierre. Nuestros automatismos ralentizan la velocidad al llegar al final del trayecto. Además según modelo cuentan con una válvula ajustable para regular la velocidad de cierre.

Elevada fuerza que permite abrir puertas grandes, pesos elevados y grandes vientos.Podemos llegar hasta 14.000 N. (según modelo).

Seguridad contra aplastamiento independiente en apertura y cierre.

No es necesario el uso de topes físicos para detener la puerta en sus puntos extremos el mecanismo permite aguantar la puerta sin que esto produzca ningún problema al automatismo.

Versiones de mecanismo para ir en una puerta con o sin cerradura para los distintos tipos de puerta.
- Para puertas con cerradura (equipo sin bloqueo), en caso de fallo de fluido eléctrico, posibilidad de apertura o cierre manual.
- Para puertas sin cerradura (equipo con bloqueo), en caso de fallo de fluido eléctrico, sistema de desbloqueo manual.

Opciones:
- Aumentar la fuerza cambiando el motor eléctrico por versión de más potencia.
- Substituir los equipos compactos por equipos con bomba aparte, super silencioso.
- Versiones más rápidas.
- Puede trabajar tanto vertical como horizontal (Versión TG).
- Modelos 6L pueden funcionar con cerradura hidráulica manteniendo el pestillo recogido durante toda la maniobra de apertura y cierre.

Buena relación calidad/precio.

WHAT MAKES US DIFFERENT

Designed for intensive use in community car parks.

Durability
- Electric motor with thermal over load to ayoid overheating.
- Unique unit in trhe market with hydrostatically compensated gear pump that allows to increase pump pressure more and extend its life more than twice as much as one without compensating.
- We use high-quality chrome shaft that extend the life of the shaft and protect it from corrosion by weather agents.

Maintenance practically nul.

Smooth operation due to the incorporation of slow douns on opening and closing maneuvers, our automatisms reduce the speed at the end of the journey. They also have an adjustable valve to regulate the stroke speed.

High force that allows to open doors of up to 6m in length, high weights and winds of up to 50 km/h in doors of 9sqm, we can reach up to 14.000N. (depending on model).

Safety against crushing independent in opening and closing.

It is not necessary to use physical stops to stop the door at its end points. The mechanism allows the door to be holded without this causing any problems to the operator.

Versions for use in a door with or without lock for the different types of door.
- For doors with lock (equipment without blocking), in case of power failure, possibility of opening or closing manually.
- For doors without lock (equipment with blocking), in case of power failure, manual unlocking system.

Available Options:
- Possibility to increase the force by changing the electric motor for a version of more power.
- Possibility of replacing compact equipment with equipment with separate pump to minimize noise.
- Possibility of faster versions (custom manufacture).
- Possibility to work both vertically and horizontally (TG Version).
- 6L models can be operated with hydraulic lock, keeping the latch picked up during the entire opening and closing maneuver.

Value for money very convenient.

EN QUOI NOUS DIFFÉRENCIONS-NOUS ?

Conçues pour un usage intensif dans les parkings de copropriétés.

Durabilité
- Moteur électrique muni d'une sonde thermique contre la surchauffe.
- Seule unité du marché avec pompe à engrenages à compensation hydrostatique qui permet dàvantage augmenter la pression et de prolonger la vie de l'automatisme.
- Nous utilisons des axes avec une finition chromée haute qualité qui allongent la vie de celui-ci et qui le protègent contre la corrosion des agents météorologiques.

Maintenance quasi-nulle.

Fonctionnement doux en raison de l'incorporation d'amortisseurs aussi bien au niveau de la manœuvre d'ouverture qu'au niveau de celle de fermeture, nos automatismes ralentissent la vitesse en arrivant en fin de trajet. Ils disposent en outre d'une valve réglable pour réguler la vitesse de fermeture.

Puissance élevée qui permet d'ouvrir de grandes portes, de supporter des poids élevés et de résister à des vents forts. Nous pouvons aller jusqu'à 14.000 N. (selon le modèle).

Sécurité contre l'écrasement indépendante lors de l'ouverture et de la fermeture.

L'usage de butées physiques n'est pas nécessaire pour arrêter la porte au niveau des extrémités, le mécanisme permet de supporter la porte sans que cela n'entraîne aucun problème pour l'automatisme.

Versions du mécanisme pour aller sur une porte avec ou sans fermeture pour les différents types de porte.
- Pour des portes avec serrure (équipement sans blocage), en cas de défaillance au niveau électrique, possibilité d'ouverture ou de fermeture manuelle.
- Pour des portes sans serrure (équipement avec blocage), en cas de défaillance au niveau électrique, système de déblocage manuel.

Options :
- Augmentation de la puissance, en changeant le moteur électrique pour une version plus puissante.
- Remplacer les équipements compacts par des équipements avec une pompe à part, extrêmement silencieux.
- Versions plus rapides.
- Il peut travailler aussi bien au niveau vertical qu'au niveau horizontal (Version TG).
- Les Modèles 6L peuvent fonctionner avec une serrure hydraulique en maintenant le pêne rentré pendant toute la manœuvre d'ouverture et de fermeture.

Bon rapport qualité/prix.

CRITERIOS PARA ELEGIR EL AUTOMATISMO PARA UNA PUERTA BATIENTE

CRITERIA FOR CHOOSING AUTOMATION FOR SWING GATES

CRITÈRES POUR CHOISIR L'AUTOMATISME POUR UNE PORTE BATTANTE

Selección del tipo de puerta batiente: Podemos automatizar 2 tipos de puertas de 2 sentidos distintas cada una.

Selection of swing gate type: we can automate 2 types of gates, 2 different ways in each.

Choix du type de porte battante: Nous pouvons automatiser 2 types de portes différentes allant chacune dans 2 sens.

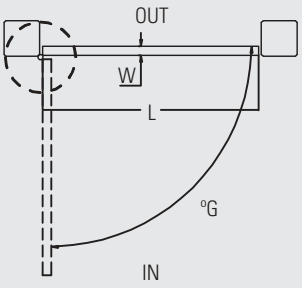

Puerta abisagrada, apertura interior.
Hinged gate, swing inward.
Porte à charnière, ouverture vers l'intérieur.

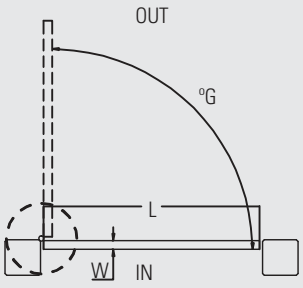

Puerta abisagrada, apertura exterior.
Hinged gate, swing outward.
Porte à charnière, ouverture vers l'extérieur.

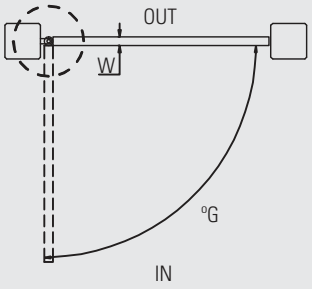

Puerta pivotante, apertura interior.
Pivot hinged gate, swing inward.
Porte pivotante, ouverture vers l'intérieur.

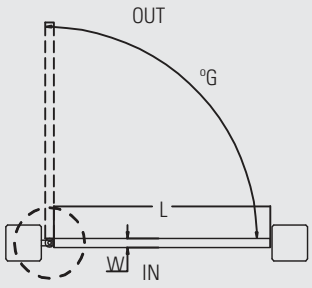

Puerta pivotante, apertura exterior.
Pivot hinged gate, swing outward.
Porte pivotante, ouverture vers l'extérieur.

Los puntos a tener en cuenta son: Grosor de la hoja (W), ángulo de apertura (ºG), Longitud puerta (L), peso puerta, cantidad de vehículos que pasan por la puerta, si hay viento moderado (de 30 a 50 km/h) o fuerte en la zona (más de 50 km/h) y en caso de viento, si la puerta es ciega o rejada.

1 Grosor de la hoja y ángulo de apertura:
El grosor de la hoja y el ángulo de apertura condicionan la elección de la carrera del operador.

The key points to choose the automation are: Thickness of the gate leaf (W), angle of the opening (ÚG), Stroke of gate (L), weight of gate, number of vehicles that pass through the gate, if there is a moderate wind (30-50 kph) or strong wind (+50 kph) in the area, and in case of wind, if the gate leaf is solid or grilled.

1 Gate leaf thickness and opening angle: the thickness of the gate leaf and the angle of opening condition the choice of the gate operator stroke.

Les aspects à prendre en compte sont les suivants : Épaisseur du vantail (W), angle d'ouverture (G), Longueur de la porte (L), poids de la porte, nombres de véhicules passant par la porte, présence de vent modéré (de 30 à 50 km/h) ou fort dans la zone (plus de 50 km/h) et en cas de vent, si la porte est aveugle ou à grille.

1 Épaisseur du vantail et angle d'ouverture: L'Épaisseur du vantail et l'angle d'ouverture orientent le choix de la course de l'opérateur.

Tipo de puerta **Type of door** **Type de porte**		**Abisagrada barriendo hacia el interior** **Hinged, swing inward** **à charnière s'ouvrant vers l'intérieur**	**Abisagrada barriendo hacia el exterior** **Hinged gate, swing outward** **à charnière s'ouvrant vers l'extérieur**	**Pivotante barriendo hacia el interior o el exterior** **Pivoted hinged gate, inward or outward** **pivotante s'ouvrant vers l'intérieur ou l'extérieur**
Grosor Épaisseur	Carrera Stroke Course	Ángulo máximo apertura Maximum opening angle Angle maximum ouverture	Ángulo máximo apertura Maximum swing outward Angle maximum ouverture	Ángulo máximo apertura Maximum opening angle Angle maximum ouverture
80	250	**No depende del grosor de la hoja** **Does not depend on the thickness of the leaf** **Ne dépend pas de l'épaisseur du vantail**	No posible/**Not possible**/Ce n'est pas possible	85º
	400	Carrera/**Stroke**/Course 250 mm. 110º	92º	100º
60	250	Carrera/**Stroke**/Course 250 mm. 110º	No posible/**Not possible**/Ce n'est pas possible	95º
	400	Carrera/**Stroke**/Course 250 mm. 110º	102º	110º
50	250	Carrera/**Stroke**/Course 250 mm. 110º	86º	100º
	400	Carrera/**Stroke**/Course 400 mm. 130º	105º	115º
40	250	Carrera/**Stroke**/Course 400 mm. 130º	92º	105º
	400	Carrera/**Stroke**/Course 400 mm. 130º	108º	120º

2 Longitud y peso de la hoja de la puerta:

2 Length and weight of gate leaf:

2 Longueur et poids du vantail de la porte :

	100 kg	200 kg	400 kg	600 kg	800 kg	1.000 kg
1,5 m	8LR25RT250_	8LR25RT250_	8LR25RT250_	4LR33__250A3A_		3LC33__250A3A_
2 m	8LR25RT250_ 4LR33__250A3A_	8LR25RT250_ 4LR33__250A3A_	4LR33__250A3A_	4LR33__250A3A_	3LC33__250A3A_	3LC33__250A3A_
3,5 m	4LR33__250A3A_ 3LC33__250A3A_	4LR33__250A3A_ 3LC33__250A3A_	4LR33__250A3A_ 3LC33__250A3A_	3LC33__250A3A_	3LC33__250A3A_	3LC50__400A3A_ 3LC66__400A3A_
4 m	3LC50__400A3A_	3LC50__400A3A_	3LC50__400A3A_	3LC50__400A3A_	3LC50__400A3A_	3LC66__400A3F_
5 m	3LC50__400A3A_ 3LC66__400A3F_	3LC50__400A3A_ 3LC66__400A3F_	3LC50__400A3A_ 3LC66__400A3F_	3LC66__400A3F_	3LC66__400A3F_	
6 m	3LC50__400A3A_ 3LC66__400A3F_	3LC50__400A3A_ 3LC66__400A3F_	3LC66__400A3F_	3LC66__400A3F_		
7 m	3LC66__400A3F_	3LC66__400A3F_	3LC66__400A3F_			

Los operadores 6LI con grupo motobomba se equiparan a los modelos 3LC. **The 6LI operators with power pack unit are equated to the 3LC models.** Les opérateurs 6LI avec groupe motopompe sont équivalents aux modèles 3LC.

- En caso de superar las siguientes indicaciones, deberán llevar cerradura.

4LR33RT/RB250A3A- Para puertas de hasta 3m
3LC_RT/RB400A3A- Para puertas de hasta 4m

3LC_RT/RB250A3A- Para puertas de hasta 3,5m

3 Nº máximo de vehículos del garaje:

3 Maximum # of vehicles per garage:

3 Nº maximum de véhicules du garage:

Referencia Reference Référence	Nº máximo de vehículos para una puerta Maximum # of vehicles for a gate Nº maximum de véhicules pour une porte
8LR25RT250_	Menor de 20 vehículos / **Less than 20 vehicles** / Moins de 20 véhicules
4LR33__250A3__	Menor de 50 vehículos / **Less than 50 vehicles** / Moins de 50 véhicules
3LC33__250A3__	Menor de 150 vehículos / **Less than 150 vehicles** / Moins de 150 véhicules
3LC66__400A3F_	Menor de 100 vehículos / **Less than 100 vehicles** / Moins de 100 véhicules
3LC50__400A3__	Menor de 300 vehículos / **Less than 300 vehicles** / Moins de 300 véhicules
6LI____	Con Grupo-Bomba Tanque 2 litros < 250 vehículos / **Power pack unit with 2 litres Tank < 250 vehicles /** Avec Groupe-Pompe Réservoir 2 litres < 250 véhicules Con Grupo-Bomba Tanque 4 litros < 500 vehículos / **Power pack unit with 4 litres Tank < 500 vehicles /** Avec Groupe-Pompe Réservoir 4 litres < 500 véhicules

4 Bloqueos del operador:
Escoger el tipo de operador según la configuración de bloqueo del mismo.

4 Self-locking of the operator:
Choose the type of operator according to its self-locking.

4 Blocages de l'opérateur†:
Choisir le type d'opérateur selon le blocage de celui-ci.

	Área con viento Area with wind Zone avec du vent	Área sin viento Area without wind Zone sans vent
Garaje residencial sin acceso peatonal **Residential garaje without pedestrian Access** Garage résidentiel sans accès piétonnier	Bloqueo a puerta abierta (R_)(S) **Blocking at open gate (R_)(S)** Blocage avec porte ouverte (R_)(S)	Sin bloqueo (D)(S) **Without Self-locking (D)(S)** Sans blocage (D)(S)
Garaje residencial con acceso peatonal **Residential garaje with pedestrian Access** Garage résidentiel avec accès piétonnier	Doble bloqueo (RT)(S) **Double Blocking (RT)(S)** Double blocage (RT)(S)	Doble bloqueo (RT) o Bloqueo a puerta cerrada (R_)(S) **Double Blocking (RT) or Blocking at closed gate (R_)(S)** Double blocage (RT) ou blocage avec porte fermÈe (R_)(S)
Garaje comunitario con y sin acceso peatonal **Residential garaje with and without pedestrian Access** Garage residential avec et sans accès piétonnier	Bloqueo a puerta abierta (R_)(S) **Blocking at open gate (R_)(S)** Blocage avec porte ouverte (R_)(S)	Sin bloqueo (D)(S) **Without Self-locking (D)(S)** Sans blocage (D)(S)
Garaje industrial sin acceso peatonal **Industrial garaje without pedestrian Access** Garage industrial sans accès piétonnier	Bloqueo a puerta abierta (R_)(S) **Blocking at open gate (R_)(S)** Blocage avec porte ouverte (R_)(S)	Sin bloqueo (D)(S) **Without Self-locking (D)(S)** Sans blocage (D)(S)
Garaje industrial con acceso peatonal **Industrial garaje with pedestrian access** Garage industrial avec accès piétonnier	Bloqueo a puerta abierta (R_)(S) **Blocking at open gate (R_)(S)** Blocage avec porte ouverte (R_)(S)	Sin bloqueo (D) o Bloqueo a puerta abierta (R_)(S) **Without Self-locking (D) or Blocking at open gate (R_)(S)** Sans blocage (D) ou blocage avec porte ouverte (R_)(S)

R_: será RA o RB dependiendo de si la puerta barre hacia el interior o hacia el exterior y de si el bloqueo es cuando la puerta está abierta o cuando la puerta está cerrada.
S: bloqueo seleccionable.

R_: will be RA or RB depending on the gate moving inward or outward and whether the Self-locking is when the gate is open or closed.
S: selectable blocking.

R_ : correspondra à RA ou RB selon si la porte s'ouvre vers l'intérieur ou vers l'extérieur et selon si le blocage se produit lorsque la porte est ouverte ou lorsqu'elle est fermée.
S: blocage selectionable.

Barriendo hacia interior bloqueo puerta abierta: RA
Barriendo hacia interior bloqueo puerta cerrada: RB
Barriendo hacia exterior bloqueo puerta abierta: RB
Barriendo hacia exterior bloqueo puerta cerrada: RA

Moving inward Blocking, gate open: RA
Moving inward Blocking, gate closed: RB
Moving outward Blocking, gate open: RB
Moving outward Blocking, gate closed: RA

S'ouvrant vers l'intérieur blocage porte ouverte : RA
S'ouvrant vers l'intérieur blocage porte fermée : RB
S'ouvrant vers l'extérieur blocage porte ouverte : RB
S'ouvrant vers l'extérieur blocage porte fermée : RA

5 Tabla de selección de operadores en zona de viento para una puerta con toda su superficie ciega:

5 Table of selection of operators in area of wind for a gate with all the surface area blind:

5 Tableau de choix d'opérateurs au sein d'une zone avec du vent pour une porte avec la totalité de sa surface aveugle :

Velocidad viento (km/h)	Dimensiones 2 alto x 2 ancho 4 m²	Dimensiones 3 alto x 3 ancho 9 m²	Dimensiones 3 alto x 4 ancho 12 m²	Dimensiones 3 alto x 5 ancho 15 m²	Dimensiones 3 alto x 6 ancho 18 m²
20		8LR25RT250_		4LR33__250A3_2 3LC33__250A3_2	3LC100RT380A5G2 3LC50__400A3_2
25			4LR33__250A3_2 3LC33__250A3_2	3LC100RT380A5G2 3LC50__400A3_2	3LC66__400A3F2
30		4LR33__250A3_2 3LC33__250A3_2 8LR25RT250_	3LC100RT380A5G2 3LC50__400A3_2	3LC66__400A3F2 4LR33RT250A3_2	3LC100RT380A5G2 3LC50RT400A3_2 3LC50S400A3A2 3LC66RT400A3F2
35	8LR25RT250_		3LC66__400A3F2 4LR33RT250A3_2	3LC33RT250A3_2	
40		3LC100RT380A5G2 3LC50__400A3_2	3LC33RT250A3_2 3LC50S250A3A2	3LC100RT380A5G2 3LC50RT400A3_2 3LC50S400A3A2 3LC66RT400A3F2	
50	8LR25RT250_	3LC66__400A3F2 4LR33RT250A3_2	3LC100RT380A5G2 3LC50RT400A3_2 3LC50S400A3A2 3LC66RT400A3F2		
55		3LC33RT250A3_2			
65		3LC100RT380A5G2 3LC50RT400A3_2 3LC50S400A3A2 3LC66RT400A3F2			
70	4LR33__250A3_2 3LC33__250A3_2				
80	3LC100RT380A5G2 3LC50__400A3_2 3LC66__400A3F2 4LR33RT250A3_2				
100	3LC33RT250A3_2				
120	3LC100RT380A5G2 3LC50RT400A3_2 3LC50S400A3A2 3LC66RT400A3F2				

– En color negro: Condiciones donde el operador es capaz de mover la puerta según las condiciones de la tabla superior o anterior.
– En color rojo: Condiciones donde el operador es capaz de soportar el viento sin roturas, pero no es capaz de mover la puerta.
– Los modelos sin bloqueo no son considerados en cuanto a soportar el viento ya que esta función la realizará la cerradura que incorpore la puerta.

– In black: conditions where the operator is capable of moving the gate according to the previous table.
– In red: conditions where the operator is capable of withstanding the wind without breakages, but is not capable of moving the gate.
– The models without Self-locking are not considered regarding withstanding the wind since this function will be done by the lock included in the gate.

– En noir : conditions dans lesquelles l'opérateur peut déplacer la porte selon les conditions du tableau précédent.
– En rouge : conditions dans lesquelles l'opérateur peut supporter le vent sans cassures mais ne peut pas déplacer la porte.
– La capacité à supporter le vent des modèles sans blocage n'est pas considérée car cette fonction sera réalisée par la serrure qu'incorporera la porte.

6 Selección del voltaje y frecuencia del operador:
Elegiremos la letra que falta para completar la referencia siguiendo la nomenclatura del siguiente diagrama.

NOMENCLATURAS DE LAS REFERENCIAS DE LOS OPERADORES

6 Selection of voltage and frequency of the operator:
We will choose the missing letter to complete the reference following the names of the following diagram.

NAMES OF THE REFERENCES OF THE OPERATORS

6 Choix de la tension et de la fréquence de l'opérateur :
Nous choisirons la lettre manquante pour compléter la référence en suivant la nomenclature du schéma suivant.

NOMENCLATURE DES RÉFÉRENCES DES OPÉRATEURS

3LC	33	RT	250	A	3	A	2

Tipo Lineal / Lineal type / Type Linéaire

3LB	Lineal barrera / **Barrier line** / Linéaire barrière
3LC	Lineal comunitario / **Community line** / Linéaire copropriété
4LR	Lineal semi intensivo / **Semi-intensive line** / Linéaire semi-intensif
6LI	Lineal con grupo separado / **Line with separated group** / Linéaire avec groupe séparé
8LR	Lineal residencial / **Residential line** / Linéaire résidentiel

Bloqueo / Self-locking / Blocage

D	Sin bloqueo / **Without locking** / Sans blocage
RT	Doble bloqueo / **Double blocking** / Double blocage
RA	Bloqueo en toma A / **Blocking on port A** / Blocage dans la prise A
RB	Bloqueo en toma B / **Blocking on port B** / Blocage dans la prise B
S	Bloqueo seleccionable / **Selectable locking** / Blocage selectionnable

Amortiguación / Damping / Amortisseur

–	No amortiguado / **No damping** / Non amorti
A	Con amortiguación a ambos lados / **With damping on both sides** / Avec amortissement des deux côtés

Motor Eléctrico / Condensador / Electric motor / Capacitor / Moteur Èlectrique / Condensateur

A	125 W 230 V 50 Hz / 10 µF 3000 rpm
B	150 W 230 V 60 Hz / 10 µF 3000 rpm
D	150 W 115 V 60 Hz / 35 µF 3000 rpm
F	125 W 230 V 50 Hz / 10 µF 1500 rpm
G	250 W 230 V 50 Hz / 18 µF 3000 rpm
H	250 W 115 V 60 Hz / 70 µF 3000 rpm
I	375 W 230 V 50 Hz / 25 µF 3000 rpm

Caudal bomba / Pump flow / Débit pompe

25	0,25 cm^3/rev.
33	0,33 cm^3/rev.
50	0,50 cm^3/rev.
66	0,66 cm^3/rev.
100	1,00 cm^3/rev.
133	1,33 cm^3/rev.

Carrera / Stroke / Course

150 mm
200 mm
250 mm
380 mm
400 mm

Presión taraje / Gauged pressure / Pression tarage

1	1,5 MPa
2	2,5 MPa
3	3,5 MPa
4	4,5 MPa
5	5,5 MPa

Casquillo de montaje / Assembly tip / Douille de montage

1	Casquillo de goma / **Rubber tip** / Douille en caoutchouc
2	Casquillo metálico / **Metal insert** / Douille métallique

COMPLEMENTOS | ACCESSORIES | ACCESSOIRES

Cerraduras / Locks / Serrures

Cerraduras hidráulicas Hydraulic locks Serrures hydrauliques		Cerraduras eléctricas Electric locks Serrures Èlectriques		Anclaje Latches Ancrage		Cerradura Lock Serrure
				Hidráulico Hydraulic Hydraulique	Mecánico Mechanical Mécanique	Magnética Magnetic Magnétique
CHB80B	CHB80P	CEB55B	CEB55BP	2ANCL	0309007.0	CEMS600/1000

Para los equipos sin bloqueo, o con bloqueo a puerta abierta es necesario utilizar alguna cerradura.

Si la puerta dispone de cerradura mecánica con anclaje arriba y abajo, esta puede ser automatizada con la referencia 9884000 (ver pág 44) con un latiguillo (tubo hidráulico de conexión) de longitud adecuada para la anchura de la puerta.

For the equipment that does not have blocking or only blocking at with open gate, it is necessary to use a lock.

If the door has a mechanical lock that locks up and down, it can be operated with reference 9884000 (see page 44) with a hydraulic hose to connect the operator with the hydraulic lock cylinder.

L'usage d'une serrure est nécessaire pour les équipements sans blocage ou avec blocage avec porte ouverte.

Si la porte dispose d'une serrure mécanique avec ancrage en haut et en bas, celle-ci peut être automatisée avec la référence 9884000 (voir page 44) avec un flexible (tube hydraulique de connexion) d'une longueur adéquate pour la largeur de la porte.

Cuadros de Control Electrónico / Electronic control panels / Tableaux de contrôle électronique

Para puertas de 1 sola hoja For 1 - leaf Pour portes à 1 seul vantail	Para puertas de 2 hojas For 2 - leaves Pour portes à 2 vantaux
QMB2	Q2MNB+

Para las automatizaciones se recomienda utilizar el modelo QMB2 para puertas de 1 hoja, y el Q2MNB+, para puertas de 2 hojas.

For the automations it is recommended to use model QMB2 for 1-leave doors and Q2MNB+ for 2-leaves doors.

Pour les automatisations, il est recommandé d'utiliser le modèle QMB2 pour les portes à 1 vantail et le Q2MNB+ pour les portes à 2 vantaux.

Receptores y Emisores / Receivers and transmitters / Récepteurs et émetteurs

Tarjetas Receptoras Receiver cards Cartes réceptrices		Emisores Transmitters Émetteurs			
SRT-MINI HYD	SRT 255 1000	ST1	ST3	HD4	TERRA

Las tarjetas receptoras SRT, son compatibles con los cuadros, permitiendo gestionar desde 255 hasta 1000 códigos. Pudiendo programar cualquiera de estos emisores que van de 1 hasta 5 canales.

The SRT receiver cards are compatible with the panels, enabling the handling of 255 to 1000 codes, being able to programme any of these transmitters which range from 1 to 5 channels.

Les cartes réceptrices SRT sont compatibles avec les tableaux et peuvent prendre en charge de 255 à 1000 codes. Avec la possibilité de programmer n'importe lequel de ces émetteurs qui vont de 1 à 5 canaux.

Dispositivos de Seguridad / Safety devices / Dispositifs de sécurité

Fotocélula emisor receptor para exterior Transmitter-receiver Photocell for exterior Cellule photoélectrique émetteur-récepteur pour extérieur	Fotocélula espejo pared para interior Mirror Photocell wall mount for interior Cellule photoélectrique murale miroir pour intérieur	Fotocélula espejo petaca para interior Mirror Photocell for interior Cellule photoélectrique miroir de type flasque pour intérieur	Banda resistiva 8K2 8K2 Resistive safety edges Bande résistive 8K2	Kit Wireless band Wireless band kit Kit bande sans fil
FOTERNL	FOTORP2	FOTOCGM	BANDR8K2 1M	WBANDP

Para poder cumplir con la normativa de puertas EN-13241-1 es necesario la incorporación de dispositivos de seguridad, **Hydom** recomienda utilizar fotocélulas y burletes o bandas de seguridad.

In order to comply with the EN-1324-1 regulation for gates the incorporation of safety devices is necessary, **Hydom** recommends to use photocells and safety edges.

Pour pouvoir satisfaire la règlementation relative aux portes EN-1341-1, il est nécessaire de procéder à l'incorporation de dispositifs de sécurité, **Hydom** recommande díutiliser des cellules photoélectriques et des bourrelets ou des bandes de sécurité.

SERIE LINEAL / LINEAL SERIE / SÉRIE LINEAL

3LC – 4LR – 8LR

MADE IN EUROPE

3LC
GRANDES COMUNIDADES - USO INTENSIVO
LARGE COMMUNITIES - INTENSIVE USE
COPROPRIÉTÉS DE GRANDE TAILLE - USAGE INTENSIF

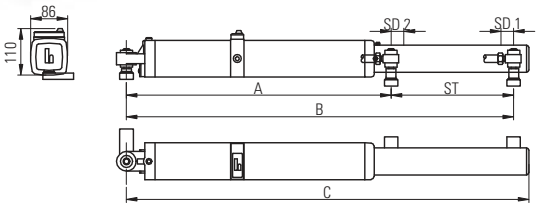

Características generales
- Actuadores oleo-hidráulicos para puertas de hasta 6 m según modelo.
- Línea estilizada con gran resistencia a los agentes atmosféricos.
- Posibilidad de auto-bloqueo hidráulico.
- Amortiguación en ambos extremos.
- Sistema sin bloqueo (modelo D) o doble bloqueo (modelo RT).
- Carreras disponibles: 250 mm (4LR/3LC), 400 mm (3LC).
- Sin necesidad de topes físicos.
- Velocidad regulable durante la salida del eje, en los modelos RT.
- Versión S, puede adoptar todas las configuraciones en un solo modelo

Caractéristiques générales
- Actionneurs oléohydrauliques pour des portes allant jusqu'à 6 m selon le modèle.
- Ligne stylisée avec une grande résistance aux agents atmosphériques.
- Possibilité d'autoblocage hydraulique.
- Amortissement au niveau des deux extrémités.
- Système sans blocage (modèle D) ou à double blocage (modèle RT).
- Courses disponibles: 250 mm (4LR/3LC), 400 mm (3LC).
- Butées physiques non nécessaires.
- Vitesse réglable pendant la sortie de l'axe, sur les modèles RT.
- Version S, le même modèle peut adaptér toutes les configurations

4LR
PEQUEÑAS COMUNIDADES - USO SEMIINTENSIVO
SMALL COMMUNITIES - SEMI-INTENSIVE USE
COPROPRIÉTÉS DE PETITE TAILLE - USAGE SEMIINTENSIF

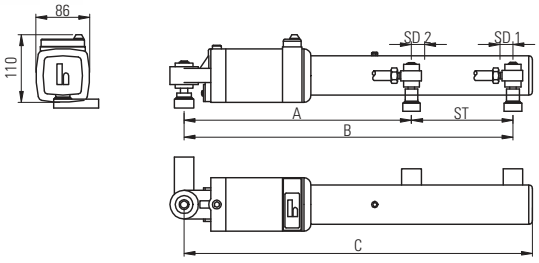

General characteristics
- Oil-hydraulic actuators for gates of up to 6 m. according to model.
- Stylised line with great resistance to atmospheric agents.
- Possibility of auto-hydraulic Self-locking.
- Slow down at both ends.
- System without blocking (model D) or double Self-locking (model RT).
- Strokes available: 250 mm (4LR/3LC), 400 mm (3LC).
- No need of physical stops.
- Adjustable speed during the extension of the rod in RT models.
- S series, the dame model can be set to every configuration
- S series, the dame model can be set to every configuration

Regulación de la fuerza de extensión y retracción.
Regulation of the extension and retraction force.
Réglage de la force d'extension et de retour.

Lineal 3L versión S, bloqueo seleccionable y velocidad regulable en extensión y retracción.
Linear 3L version S, selectable lock and adjustable speed in extension and retraction.
Version linéaire 3L S, blocage sélectionnable et vitesse réglable en extension et en rétraction.

SERIE LINEAL / LINEAL SERIE / SÉRIE LINEAL

3LC – 4LR – 8LR

MADE IN EUROPE

8LR
PEQUEÑAS COMUNIDADES - USO RESIDENCIAL
SMALL COMMUNITIES - RESIDENTIAL USE
COPROPRIÉTÉS DE PETITE TAILLE - USAGE RÉSIDENTIEL

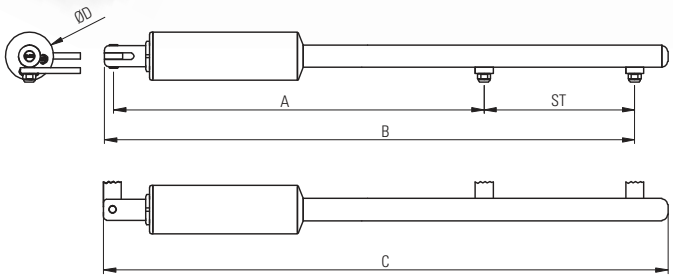

Características
- Actuadores oleo-hidráulicos para puertas de hasta 2,5 m.
- Línea estilizada con gran resistencia a los agentes atmosféricos.
- Sistema con auto bloqueo hidráulico.
- Amortiguación en ambos extremos.
- Sin necesidad de topes físicos.

Characteristics
- Hydraulic actuators for gates of up to 2.5 m.
- Stylised line with great resistance to atmospheric agents.
- System with hydraulic auto-Self-locking.
- Slow down at both ends.
- No need for physical stops.

Caractéristiques
- Actionneurs oléohydrauliques pour des portes allant jusqu'à 2,5 m.
- Ligne stylisée avec une grande résistance aux agents atmosphériques.
- Système avec autoblocage hydraulique.
- Amortissement au niveau des deux extrémités.
- Butées physiques non nécessaires.

CARACTERÍSTICAS TÉCNICAS / TECHNICAL

Tipo / Type / Type	3LC33D250A3A1	3LC33RT250A3A2	3LC50S250A3A2	3LC50D400A3A1	3LC66D400A3F1	3LC50S400A3A2
Tensión / **Voltage** / Tension	230 V 50 Hz /					
Potencia motor / **Motor power** / Puissance moteur	A-125 W (3000 rpm)					
Consumo / **Consumption** / Consommation	250 W					
Condensador / **Capacitor** / Condensateur	10 µF (230 V 50 Hz - 60 Hz)					
Protección térmica / **Termal cut-out** / Disjoncteur thermique	100 °C					
Velocidad / **Speed** / Vitesse	12-13 mm/s		18-19 mm/s		12 mm/s-13 mm/s	18-19
Bloqueo / **Self locking** / Blocage	NO	SÍ / YES / OUI	Seleccionable/ **Selectable** / Selectionnable	NO		Seleccionable/ **Selectable** / Selectionnable
Intermitencia / **Duty** / Cycle	S2 = 35 min.			S2 = 45 min.	S2 = 30 min.	S2 =
	S3 = 50%			S3 = 50%	S3 = 50%	S3 =
Margen Temperatura / **Temperature range** / Plage de temperature	-20 °C - +80 °C					
Grado de protección IP / **IP Rating** / IP Protection	IP 44					
Peso / **Weight** / Poids	10 kg		11 kg	13 kg	14 kg	13
Caudal / **Flow** / Débit	33 = 0,33 cc/rev		50 = 0,50 cc/rev		66 = 0,66 cc/rev	50 =
Presión Máxima / **Maximum pressure** / Pression maximale	5,0 MPa		4,0 MPa		5,0 MPa	
Fuerza (saliendo/entrando) / **Force (extending /retracting** / Puissance (extension/retour)	0-7900/0-6000 N		0-6400/0-4800 N		0-7900/0-6000 N	0-6400/
Carrera / **Stroke** / Course	250 mm			400 mm		
Amortiguación / **Damping** / Amortisseur	SD1 = 16 mm					
Capacidad aceite / **Fluid capacity** / Capacité d'huile	1400 cm^3			1800 cm^3		
Tipo aceite / **Fluid to be used** / Type d'huile						
Dimensiones / **Dimensions** / Dimensions	A: 754 mm B: 1004 mm C: 1065 mm					

S2: Tiempo máximo de funcionamiento sin paros partiendo de una temperatura de aceite de 20 °C.

S3: % del tiempo de un ciclo completo que el motor eléctrico funcionará para que la unidad pueda funcionar de manera ininterrumpida.

S2: maximum time of functioning without stopping. Starting from an oil temperature of 20° C.

S3: x% of the time of a complete cycle that the electric motor will function so that the unit can function continuously.

S2 : Temps maximal de fonctionnement sans arrêts en partant d'une température d'huile de 20°C.

S3 : % du temps d'un cycle complet au cours duquel le moteur électrique fonctionnera afin que l'unité puisse fonctionner sans interruptions.

CHARACTERISTICS / CARACTÉRISTIQUES TECHNIQUES

3LC50RT400A3A2	3LC66RT400A3F2	3LC100RT380A5G2	4LR33D250A3A1	4LR33RT250A3A2	8LR25RT250
Opcionales (220 V 60 Hz / 110 V 60 Hz)					230 V 50 Hz
F-125 W (1500 rpm)					80 W (3000 rpm)
					160 W
35 µF (115 V 60 Hz)					8 µF
mm/s	12 mm/s-13 mm/s	31-32 mm/s	12-13 mm/s		17-25 mm/s
SÍ / YES / OUI		SÍ / YES / OUI	NO	SÍ / YES / OUI	SI / YES / OUI
45 min.	S2 = 30 min.	S2 = 45 min.	S2 = 25 min.		S2 = 25 min.
50%	S3 = 50%	S3 = 50%	S3 = 35%		S3 = 25%
					-15 °C - +80 °C
					IP54
kg	14 kg	17 kg	8 kg		4,9 kg
0,50 cc/rev	66 = 0,66 cc/rev	100 = 1 cc/rev	33 = 0,33 cc/rev		25 = 0,25 cc/rev
4,0 MPa	5,0 MPa	4,0 MPa	4,0 MPa		3,0 Mpa
0-4800 N	0-7900/0-6000 N	0-6400/0-4800 N	0-6400/0-4800 N		0-3500 / 0-2500 N
		380 mm	250 mm		250 mm
– SD2 = 12 mm					SD1 = 15 mm SD2 = 15 mm
			1000 cm^3		500 cm^3
Renolin MR-2835					
A: 904 mm B: 1304 mm C: 1365 mm			A: 754 mm B: 1004 mm C: 1065 mm		A: 710 mm B: 960 mm C: 1034 mm

SERIE LINEAL / LINEAL SERIES / SÉRIE LINEAL

6LI SUPER SILENCIOSO
6LI SUPER SILENT
6LI EXTRÊMEMENT SILENCIEUX

QUALITY 4 YEARS GUARANTEE

MADE IN EUROPE

KIT CI + GR
CI + GR KIT
KIT CI + GR

Características
- Conjunto de un cilindro 6L con una unidad GR independiente (4GB3S).
- Motobomba independiente.
- Super silencioso.
- Motor monofásico 230 V - 50 Hz.
- Carreras disponibles: 250 mm (6LI250) , 400mm (6LI400).
- Cilindro con silentblocks.
- Intercambiable con las unidades 3L y 4L.
- Secuencia hidráulica para mantener el pestillo de la cerradura hidráulica retraído durante la maniobra de apertura y cierre según modelo.

Characteristics
- Set of a 6L cylinder with an independent GR unit (4GB3S).
- Independent power pack unit.
- Super silent.
- Single-phase motor 230 V – 50 Hz.
- Strokes available: 250 mm (6LI250), 400 mm (6LI400).
- Cylinder with rubber inserts.
- Interchangeable with 3L and 4L units.
- Hydraulic sequence to maintain the latch of the hydraulic lock drawn back during the opening and closing manoeuvre according to the model.

Caractéristiques
- Ensemble du verin 6L avec une unité GR indépendante (4GB3S).
- Motopompe indépendante.
- Extrêmement silencieux.
- Moteur monophasé 230 V - 50 Hz.
- Courses disponibles : 250 mm (6LI250), 400 mm (6LI400).
- Verin avec silentblocs.
- Échangeable avec les unités 3L et 4L.
- Séquence hydraulique pour maintenir le pêne de la serrure hydraulique rentré pendant la manœuvre d'ouverture et de fermeture selon le modèle.

CILINDRO / CYLINDER / CYLINDRE 6L

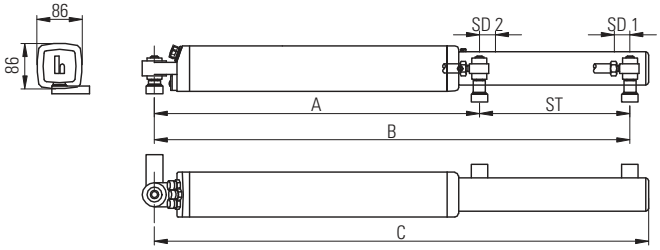

CARACTERÍSTICAS TÉCNICAS / TECHNICAL CHARACTERISTICS / CARACTÉRISTIQUES TECHNIQUES

Tipo / Type / Type		CI250-GR100 6LI250A1-X O 6LI250A1 4GBS1002L	CI400-GR100 6LI400A1-X O 6LI400A1 4GBS1002L
Tensión **Voltage** Tension		230 V - 50 Hz (Opcional/**Optional**/Optionnel 110 V o 220 V 60 Hz)	
Potencia motor **Motor power** Puissance moteur		220 W - 1500 RPM	
Consumo **Consumption** Consommation		450 W	
Condensador **Capacitor** Condensateur		10 µF	
Protección térmica **Termal cut-out** Disjoncteur thérmique		100 ºC	
Velocidad **Speed** Vitesse		0-12 mm/s	
Bloqueo **Blocking** Blocage		Seleccionable/**Selectable**/Sélecionnable	
Intermitencia **Rapport cyclique** Cycle		S2 = 60 min. / S3 = 50%	
Margen Temperatura **Temperature range** Plage de Température		0 ºC a 80 ºC (Opcional/**Optional**/Optionnel: -20 ºC - +80 ºC)	
Grado de protección IP **IP Rating** Degré de protection IP		IP 55	
Peso **Weight** Poids		20,5 kg	23,5 kg
Caudal **Flow** Débit		1 L/min.	
Presión Máxima **Maximum pressure** Pression maximale		90 Bar	
Fuerza (saliendo/entrando) **Force (extending/retracting)** Puissance (extension/retour)		14.100 N / 10.800 N	
Carrera (ST) **Stroke (ST)** Course (ST)		250 mm	400 mm
Amortiguación **Damping** Amortissement		SD1 = 16 mm - SD2 = 12 mm	
Tipo aceite **Fluid to be used** Type d'huile		HYDOIL	
Dimensiones **Dimensions** Dimensions	Cilindro **Cylinder** Cylindre	A: 754 mm B: 1.004 mm C: 1.065 mm	A: 904 mm B: 1.304 mm C: 1.365 mm
	Grupo Hidráulico **Power Pack** Groupe Hidraulique	A: 326 mm B: 110 mm C: 150 mm	

S2: Tiempo máximo de funcionamiento sin paros partiendo de una temperatura de aceite de 20 ºC.

S3: % del tiempo de un ciclo completo que el motor electrico funcionará para que la unidad pueda funcionar de manera ininterrumpida.

S2: maximum time of functioning without stops starting from an oil temperature of 20º C.

S3: x% of the time of a complete cycle that the electric motor will function so that the unit can function uninterruptedly.

S2 : Temps maximal de fonctionnement sans arrêts en partant d'une température d'huile de 20ºUC.

S3 : % du temps d'un cycle complet au cours duquel le moteur électrique fonctionnera afin que l'unité puisse fonctionner sans interruptions.

ACCESORIOS / ACCESSORIES / ACCESSOIRES

MADE IN EUROPE

BLOQUEO HIDRÁULICO
Las cerraduras hidráulicas solucionan los problemas de falta de fuerza, agarrotamiento y bobinas quemadas, tan comunes en el accionamiento de cerraduras eléctricas o pestillos eléctricos.

Los automatismos **HYDOM**, con descompresión, incorporan de serie una válvula de secuencia por la que se acciona primero la cerradura y seguidamente abre la puerta, con una sincronización total entre ambos movimientos evitando sacudidas bruscas y roturas de pestillos.

HYDRAULIC LOCKS
The hydraulic locks solve the problems due to lack of power, seizure and burnt coils, very common in the functioning of electrical locks or latches.

The **HYDOM** automations without blokinginclude a sequence valve which firstly activates the hydraulic lock and then opens the gate, with total synchronisation between both movements avoiding brusque jolting and breaking of latches.

BLOCAGE HYDRAULIQUE
Les serrures hydrauliques offrent une solution aux problèmes de manque de force, de grippage et de bobines brûlées, si courants au niveau de l'actionnement de serrures électriques ou de pênes électriques.

Les automatismes **HYDOM**, avec décompression, incorporent de série une valve séquentielle qui commence par actionner la serrure et ouvre ensuite la porte, avec une synchronisation totale entre les deux mouvements en évitant les secousses brusques et les cassures de pênes.

MODELOS / MODELS / MODÈLES

CHB80P
Cerradura hidráulica 1 bombín y tirador / Hydraulic lock 1 cylinder lock and handle / Serrure hydraulique 1 cylindre et tirette.
CCHB80P
Cerradura hidráulica 1 bombín y tirador con racores de conexión hidráulica.
Hydraulic lock 1 cylinder lock and handle with hydraulic connection fittings.
Serrure hydraulique 1 cylindre et tirette avec raccords de connexion hydraulique.

CHB80B
Cerradura hidráulica doble bombín / Hydraulic lock double cylinder lock / Serrure hydraulique double cylindre.
CCHB80B
Cerradura hidráulica doble bombín y racores de conexión hidráulica.
Hydraulic lock double cylinder lock with hydraulic connection fittings.
Serrure hydraulique double cylindre et raccords de connexion hydraulique.

0309007.0
Anclaje mecánico de acero inoxidable.
Stainless steel mechanical latch.
Ancrage mécanique en acier inoxydable.

2ANCL
Anclaje hidráulico con entrada lateral intercambiable.
Hydraulic latch.
Ancrage hydraulique.

CEB55B
Cerradura eléctrica doble bombín / Electric lock double cylinder / Serrure électrique doublé cylindre.
CEB55BP
Cerradura eléctrica bombín y pulsador / Electric lock with push button and cylinder / Serrure électrique cylindre et bouton-poussoir.

HERRAJES / TOOLS / QUINCAILLERIE	MODELOS / MODELS / MODÈLES

N9783/131
Cabeza de empuje con silentblock / Eyebolt with rubber insert /
Boulon à oeil avec silentbloc.
N9783/133A
Cabeza de empuje con casquillo metálico cónico / Eyebolt with metal insert /
Boulon à oeil avec douille métallique conique.

9783/85/2
Pivote soporte delantero para lineal.
Front pivot for swing gate operators.
Pivot support avant pour linéaire.

9783/85/1
Pasamano soporte para lineal.
Bracket for swing gate operators.
Main-courante support pour linéaire.

9783/95/2
Pivote soporte trasero.
Rear pivot point.
Pivot support arrière.

30106.116.472.X
Tuerca fijación / Attachment nut / Écrou fixation.
30805.014.132.X
Anillo elástico / Circlip / Anneau élastique.
30614.014.122.X
Arandela / Washer / Rondelle.

3016
Soporte 3LC trampilla.
3LC Trapdoor support.
Support de trappe 3LC.

Angel Mir

Equipos Puertas Basculantes

- En qué nos diferenciamos
- Criterios para elegir el automatismo
- Serie Minimax
- Serie Rotor Unic
- Accesorios

Counterbalances doors equipment

- What makes us different
- Criteria for choosing automation
- Minimax series
- Rotor Unic series
- Accessories

Équipements pour Portes basculantes 27

- En quoi nous différencions-nous 28-29
- Critères pour choisir l'automatisme 30-35
- Série Minimax 36-38
- Série Rotor unic 39-40
- Accessoires 41-45

EN QUÉ NOS DIFERENCIAMOS

Diseñados para uso intensivo en parkings comunitarios.

Durabilidad
- Motor eléctrico provisto de sonda térmica contra sobrecalentamiento.
- Única unidad del mercado con bomba de engranajes compensada hidrostáticamente que permite aumentar más la presión de la bomba y alargar su vida más del doble que una sin compensar.
- Utilizamos un sistema de giro por doble cremallera para reducir los esfuerzos de estas y así alargar la vida de funcionamiento y controlar el ángulo de giro máximo.

Mantenimiento prácticamente nulo.

Funcionamiento suave incorporamos un freno hidráulico interno que consigue que la puerta baje de forma continua sin hacer oscilaciones, además incorporan un sistema que consigue que los pestillos de la cerradura hidráulica vayan recogidos en todo su recorrido evitando así el molesto ruido del golpe de los mismos al cerrar la puerta. (sólo 1RM**).

Elevada fuerza que permite abrir puertas de hasta 14 m^2 en 1RM y de 20 m^2 en 2RU.

Seguridad contra atrapamiento independiente en apertura y cierre.

Versiones de mecanismo para ir en una puerta con o sin cerradura para los distintos tipos de puerta.
- Para puertas con cerradura (equipo sin bloqueo), en caso de fallo de fluido eléctrico, posibilidad de apertura o cierre manual.
- Para puertas sin cerradura (equipo con bloqueo), en caso de fallo de fluido eléctrico, sistema de desbloqueo manual.

Opciones:
- Aumento de la fuerza, cambiando la bomba o el motor eléctrico por una versión mayor.
- En 1RM existe la versión amortiguada que minimiza los golpes de la puerta a final de recorrido.
- En 1RM existe la versión con funcionamiento horizontal, especialmente diseñada para usarse en puertas de librillo o puertas batientes de pequeñas dimensiones.
- Se pueden substituir los equipos compactos por equipos con bomba independiente para minimizar el ruido (Modelos 2RU).
- Versiones más rápidas (fabricación expresa).
- Pueden trabajar incluso bocabajo.

Buena relación calidad/precio.

WHAT MAKES US DIFFERENT

Designed for intensive use in community car parks.

Durability
- Electric motor with internal thermal overload to protect against overheating.
- Unique unit in the market with gear pump compensated hydrostatically which enables the increase in the pressure of the pump and lengthens its life more than double that of one without compensator.
- We use a double rack turning system to reduce the effort they make and thus lengthen the functioning life and control the maximum turning angle.

Maintenance practically null.

Smooth functioning, we incorporate an internal flow control valve that enable the door to drop continually without oscillations, as well as incorporating a system that ensures that the latches of the hydraulic closure are retracted all along the way, thus avoiding the bothersome noise of them banging on closing the door. (only 1RM**).

High force that enables doors of up to 14 m^2 to open in 1RM and 20 m^2 in 2RU.

Independent **safety against entrapment** in opening and closing.

Versions of mechanisms to go on a door with or without locks for the distinct types of door.
- For doors with locks (equipment without blocking), in the case of power failure, possibility of manual opening or closure.
- For doors without locks (equipment with blocking), in case of failure of electrical flow, system of manual bypass release.

Options:
- Increase in force, changing the pump or electric motor for a bigger model.
- In 1RM there is a version with damping that minimises the bangs on the door at the end of the stroke.
- In 1RM there is the version with horizontal functioning, especially designed to use on swing folding doors or swing doors.
- The compact equipment can be replaced by independent pump to minimise the noise (2RU models).
- Faster versions (manufacture by order).
- They can work face-down as well.

Good value for money.

EN QUOI NOUS DIFFÉRENCIONS-NOUS ?

Conçues pour un usage intensif dans les parkings de copropriétés.

Durabilité
- Moteur électrique muni d'une sonde thermique contre la surchauffe.
- Seule unité du marché avec pompe à engrenages à compensation hydrostatique qui permet de davantage augmenter la pression de la pompe et de prolonger sa vie de plus du double d'une pompe sans compensation.
- Nous utilisons un système de rotation à double crémaillère afin de réduire les efforts de celles-ci, d'en prolonger la vie utile et de contrôler l'angle de rotation maximal.

Maintenance quasi-nulle.

Fonctionnement doux avec l'incorporation díun frein hydraulique interne qui permet à la porte de descendre en continu sans oscillations, elles comportent également un système grâce auquel les pênes de la fermeture hydraulique sont rentrés pendant toute la course de celle-ci en évitant ainsi le bruit dérangeant du coup de ceux-ci lors de la fermeture de la porte. (1RM** uniquement).

Puissance élevée qui permet d'ouvrir des portes allant jusqu'à 14 m^2 en 1RM et de 20 m^2 en 2RU.

Sécurité contre l'écrasement indépendante lors de l'ouverture et de la fermeture.

Versions du mécanisme pour aller sur une porte avec ou sans serrure pour les différents types de porte.
- Pour des portes avec serrure (équipement sans blocage), en cas de défaillance au niveau électrique, possibilité d'ouverture ou de fermeture manuelle.
- Pour des portes sans serrure (équipement avec blocage), en cas de défaillance au niveau électrique, système de déblocage manuel.

Options :
- Augmentation de la puissance, en changeant la pompe ou le moteur électrique pour une version supérieure.
- En 1RM, il existe la version amortie qui minimise les coups de la porte en fin de course.
- En 1RM, il existe la version à fonctionnement horizontal, spécialement conçue pour un usage sur les portes accordéon ou portes battantes de petites dimensions.
- Il est possible de remplacer les équipements compacts par des équipements à pompe indépendante afin de minimiser le bruit (Modèles 2RU).
- Versions plus rapides (fabrication expresse).
- Elles peuvent mÍme travailler vers le bas.

Bon rapport qualité/prix.

CRITERIOS PARA ELEGIR EL AUTOMATISMO PARA UNA PUERTA BASCULANTE

CRITERIA FOR CHOOSING AUTOMATISM FOR A COUNTERBALANCED DOOR

CRITÈRES POUR CHOISIR L'AUTOMATISME POUR UNE PORTE BASCULANTE

Selección del tipo de puerta basculante:

Selection of type of counterbalanced door:

Choix du type de porte basculante :

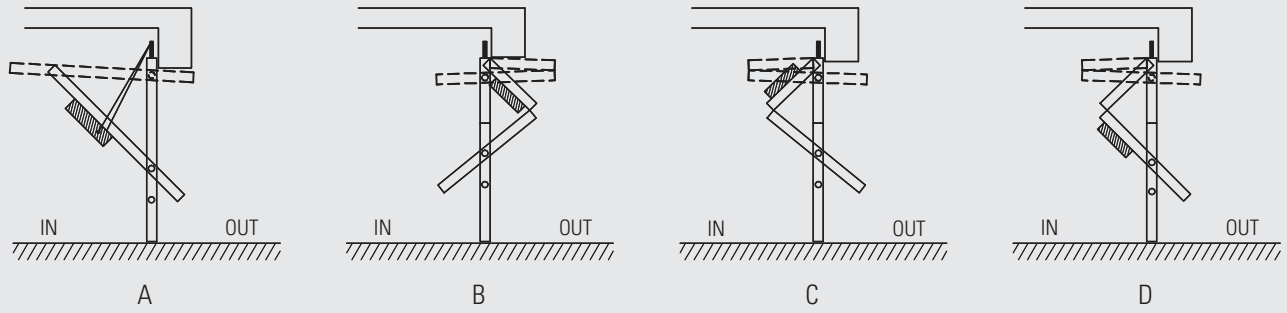

Selección del tipo de herraje según montaje puerta:

Selection of type of hardware fittings according to door mounting:

Choix du type de quincaillerie en fonction du montage de la porte :

MONTAJE "A" - **MOUNTING "A"** - MONTAGE "A"

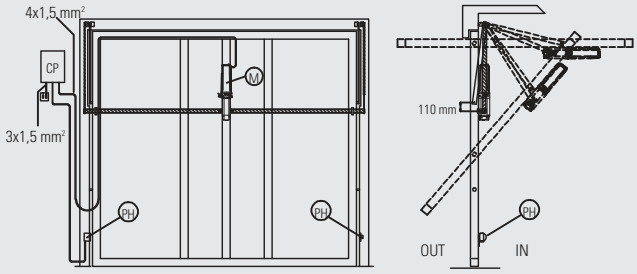

HLT750__o HLT1500__

MONTAJE "B" - **MOUNTING "B"** - MONTAGE "B"

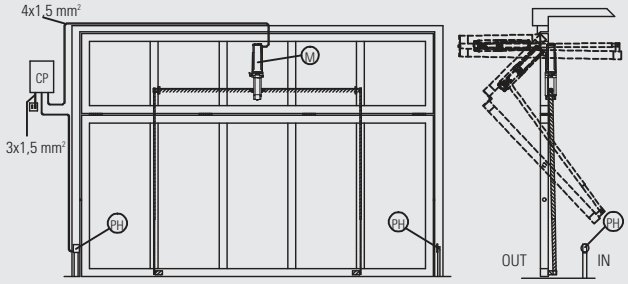

HLT1050__o HLT2000__

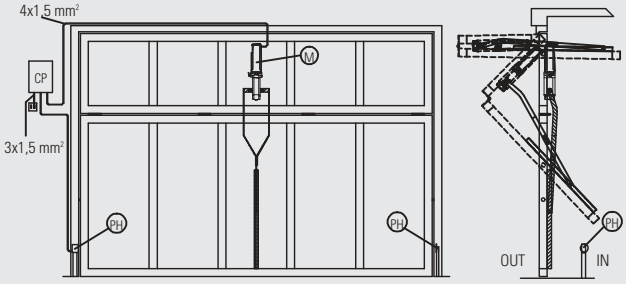

HPL__

MONTAJE "C" - **MOUNTING "C"** - MONTAGE "C"

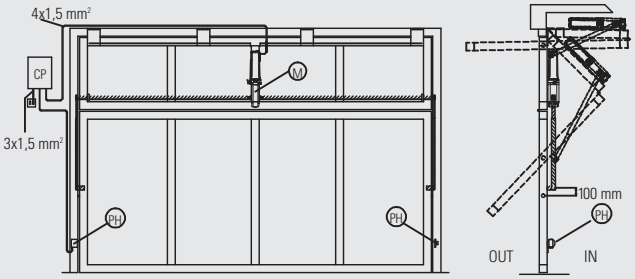

HLT750__o HLT1500__

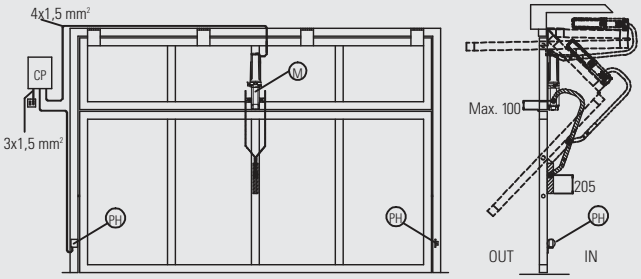

SAXO__80

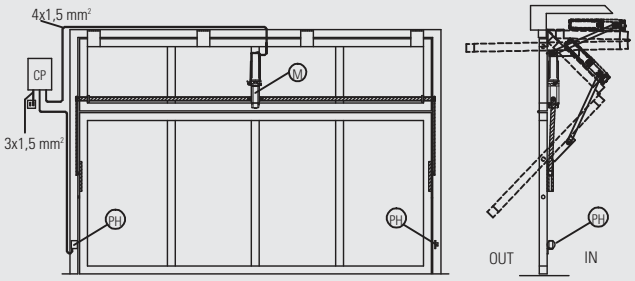

HLG__

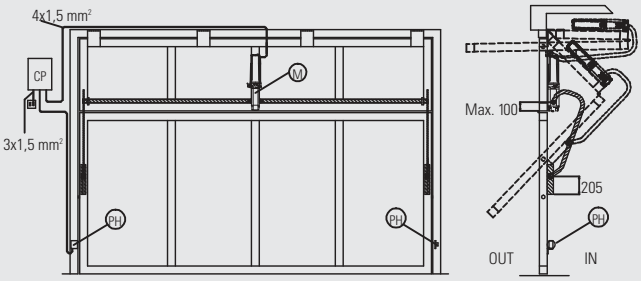

HLC__80

MONTAJE "D" - **MOUNTING "D"** - MONTAGE "D"

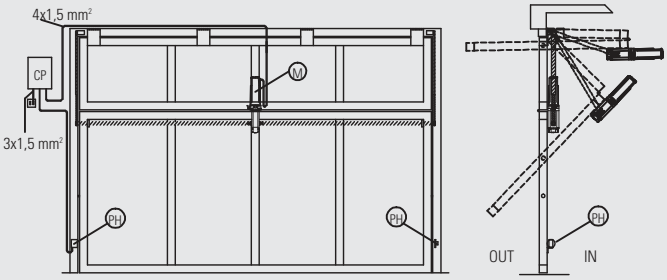

HLT750__o HLT1500

Propiedades de los herrajes: **Properties of fittings:** **Propriétés de la quincaillerie :**

Herrajes Hardware fittings Quincaillerie	Tipo Puerta Type of door Type porte	Herraje Lateral o Central Side or central fittings Quincaillerie latérale ou centrale	Altura Max. Puerta (m) Maximum door height (m) Hauteur max. Porte (m)	Baja Fricción Low friction Faible friction	Ruido Bajo Low noise Bruit faible	Frecuencia Uso Frequency of use Fréquence usage	Instalación y Nº Soldaduras Installation and # of weldings Installation et nÚde soudures	Aprovechamiento Altura Height use Mise à profit Hauteur	Peligro Cizallamiento y Atrapamiento Danger of shearing and entrapment Danger cisaillement et fauchage	Sobresale de la Puerta Projection of the Door Dépasse de la porte	Longitud Herraje (mm) Length of fittings (mm) Longueur quincaillerie (mm)
HLT750__	A,C,D	Lateral **Side** Côté	3,3	No/**No**/Non	Normal	Alta **High** Élevée	Técnica 8 **Technique 8** Technique 8	Max	Sí/**Yes**/Oui	Lateral **Side** Côté	750
HLT1500__	A,C,D	Lateral **Side** Côté	5,5	No/**No**/Non	Normal	Alta **High** Élevée	Técnica 8 **Technique 8** Technique 8	Max	Sí/**Yes**/Oui	Lateral **Side** Côté	1500
HLT1500__	B	Cen.	4	No/**No**/Non	Normal	Alta **High** Élevée	Técnica 8 **Technique 8** Technique 8	–	No/**No**/Non	No/**No**/Non	1500
HLT2000__	B	Cen.	5	No/**No**/Non	Normal	Alta **High** Élevée	Técnica 8 **Technique 8** Technique 8	–	No/**No**/Non	No/**No**/Non	2000
HLG__	C,D	Lateral **Side** Côté	3,5	Sí/**Yes**/Oui	Bajo **Low** Faible	Muy Alta **Very high** Très élevée	Técnica 8 **Technique 8** Technique 8	Max	Sí/**Yes**/Oui	Lateral **Side** Côté	940
SAXO__80	C,D	Cen.	3	Sí/**Yes**/Oui	Bajo **Low** Faible	Muy Alta **Very high** Très élevée	Rápida 1 **Quick 1** Rapide 1	–	No/**No**/Non	Interior Centro **Interior Center** Intérieur Centre	800
HLC__80	C,D	Lateral **Side** Côté	3	Sí/**Yes**/Oui	Bajo **Low** Faible	Muy Alta **Very high** Très élevée	Técnica 8 **Technique 8** Technique 8	Max	No/**No**/Non	Interior Lateral **Interior Side** Intérieur Côté	800
HPL__	B	Cen.	3,5	Sí/**Yes**/Oui	Bajo **Low** Faible	Muy Alta **Very high** Très élevée	Rápida 1 **Quick 1** Rapide 1	Max	No/**No**/Non	No/**No**/Non	1450

Dimensiones y pesos de la hoja de la puerta: **Dimensions and weights of the door leaf:** **Dimensions et poids du vantail de la porte :**

Referencia / Reference Référence	Superficie (m^2) / Surface (m^2) Surface (m^2)	Altura (m) / Height (m) Hauteur (m)	Peso (kg) / Weight (kg) Poids (kg)
1RM2_25 **2RMI2_25**	Menor de 14 / **Less than 14** Inférieure à 14	Menor de 3,5 / **Less than 3,5** Inférieure à 3,5	Menor de 140 / **Less than 140** Inférieure à 140
2RU*S33	Menor de 20 / **Less than 20** Inférieure à 20	Menor de 4,5 / **Less than 4,5** Inférieure à 4,5	Menor de 200 / **Less than 200** Inférieure à 200
2RU*S33 + UP2RUHY	Menor de 30 / **Less than 30** Inférieure à 30	Menor de 5,5 / **Less than 5,5** Inférieure à 5,5	Menor de 300 / **Less than 300** Inférieure à 300

Nº máximo de vehículos del garaje: **Maximum # of vehicles in the garage:** **Nº maximum de véhicules du garage :**

Referencia / Reference Référence	Nº máximo de vehículos para una puerta / Maximum # of vehicles for a door Nº maximum de véhicules pour une porte
1RM2_25	Menor de 80 vehículos / **Less than 80 vehicles** / Inférieure à 80 véhicules
2RMI2_25	Menor de 300 vehículos / **Less than 300 vehicles** / Inférieure à 300 véhicules
2RU*S33	Menor de 300 vehículos / **Less than 300 vehicles** / Inférieure à 300 véhicules

Puertas tipo A
Se recomienda utilizar operadores con amortiguación (paro suave) Rfa. 1RMT2_25 y 2RMTI2_25
Puertas tipo B,C y D
Se recomienda utilizar operadores sin amortiguación Rfa. 1RM2_25, 2RMI2_25 y 2RU*S33

Type A doors
We recommend using operators with damping (slow down) rf. 1RMT2_25 and 2RMTI2_25
Type B, C and D doors
We recommend using operators without damping 1RM2_25, 2RMI2_25 and 2RU*S33

Portes type A
Il est recommandé d'utiliser des opérateurs à amortissement (arrêt en douceur) Réf. 1RMT2_25 et 2RMTI2_25
Portes type B, C et D
Il est recommandé d'utiliser des opérateurs sans amortissement Réf. 1RM2_25 et 2RMI2_25 et 2RU*S33

Bloqueos del operador:
Escoger el tipo de operador según la configuración de bloqueo del mismo.

Self-locking of the operator:
Choose the type of operator according to the configuration of the self-locking.

Blocages de l'opérateur :
Choisir l'opérateur selon la configuration de blocage de celui-ci.

Tipo de garaje / Type of garage Type de garage	Área con viento / Area with wind Zone avec du vent	Área sin viento / Area without wind Zone sans vent
Garaje residencial sin acceso peatonal Residential garage without pedestrian access Garage résidentiel sans accès piétonnier	Bloqueo a puerta abierta Blocking at open position Blocage avec porte ouverte	Sin bloqueo Without blocking Sans blocage
Garaje residencial con acceso peatonal Residential garage with pedestrian access Garage résidentiel avec accès piétonnier	Doble bloqueo Double blocking Double blocage	Doble bloqueo o bloqueo a puerta cerrada Double blocking or blocking at close position Double blocage ou blocage avec porte ouverte
Garaje comunitario Community garage Garage de copropriété	Bloqueo a puerta abierta Blocking at open position Blocage avec porte ouverte	Sin bloqueo Without blocking Sans blocage
Garaje industrial sin acceso peatonal Industrial garage without pedestrian access Garage résidentiel sans accès piétonnier	Bloqueo a puerta abierta Blocking at open position Blocage avec porte ouverte	Sin bloqueo Without blocking Sans blocage
Garaje industrial con acceso peatonal Industrial garage with pedestrian access Garage résidentiel avec accès piétonnier	Doble bloqueo Double blocking Double blocage	Doble bloqueo o bloqueo a puerta cerrada Double blocking or blocking at close position Double blocage ou blocage avec porte ouverte

Elección de la referencia del operador y del herraje:

Choice of reference of the operator and hardware fittings:

Choix de la référence de l'opérateur et de la quincaillerie :

Herrajes y bloqueos Fittings and blocking Quincaillerie et blocages Tipo puerta Door type Type porte	Herrajes recomendados Recommended fittings Quincaillerie recommandée	Sin bloqueo Without self-locking Sans blocage	Bloqueo a puerta abierta Self-locking at open position Blocage avec porte ouverte	Bloqueo a puerta cerrada Self-locking at close position Blocage avec porte ouverte	Bloqueo a ambos lados Self-locking on both sides Blocage des deux côtés
Tipo A (1 Hoja) **Type A (1 leaf)** **Type A (1 Vantail)**	HLT750RM HLT1500RM	1RMT2D25 2RMIT2D25	1RMT2RB25	1RMT2RA25	1RMT2RT25 2RMIT2RT25
	HLT750RU HLT1500RU	2RU3*S33			
Tipo B (Pleleva) **Type B (Folding inwards)** **Type B (2 vantaux à mouvement vertical)**	HPLRM HLT1500RM	1RM2D25 2RMI2D25		1RM2RA25 2RMI2RA25	1RM2RT25 2RMI2RT25
	HPLRU HLT1500RU HLT2000RU	2RU3*S33			
Tipo C **Type C (Folding outwards)** **Type C**	HLT750RM HLT1500RM SAXORM80 HLCRM80 HLGRM	1RM2D25 2RMI2D25	1RM2RA25 2RMI2RA25		1RM2RT25 2RMI2RT25
	HLT750RU HLT1500RU SAXORU80 HLCRU80 HLGRU	2RU3*S33			
Tipo D **Type D (Folding outwards)** **Type D**	HLT750RM HLT1500RM	1RM2D25 2RMI2D25		1RM2RA25 2RMI2RA25	1RM2RT25 2RMI2RT25
	HLT750RU HLT1500RU	2RU3*S33			

NOMENCLATURAS DE LAS REFERENCIAS DE LOS OPERADORES
NOMENCLATURE OF THE REFERENCES OF THE OPERATORS
NOMENCLATURES DES RÉFÉRENCES DES OPÉRATEURS

1RM	2	RA	25	–*

Versión / Version / Version		Motor / Condensador / Motor / Capacitor / Moteur / Condensateur		Tipos de bloqueo / Types of self-locking / Types de blocage		Caudal Lts./min. / Flow l/min / Débit l/min		Código / Code / Code
2RU3S33	Rotor-Unic bloqueo seleccionable	**2**	150W 230V 50Hz / 8µF	**D**	Sin bloqueo **Without blocking** Sans blocage	**25**	0,25 cm²/rev.	**HY** (En RU incluye soporte y tornillos fijación) **(In RU includes support and attachment screws)** (En RU, le modèle inclut support et vis de fixation)
2RUT3S33	Rotor-Unic amortiguado bloqueo seleccionable	**3**	225W 230V 50Hz / 10µF	**RT**	Doble bloqueo **Double blocking** Double blocage	**33**	0,33 cm²/rev.	
1RM	Rotor-Minimax	**13**	240W 115V 60Hz / 20µF	**RA**	Bloqueo en toma A **Blocking on port A** Blocage dans la prise A	**50**	0,50 cm²/rev.	
1RMT	Rotor-Minimax Amortiguado **with Dampening** Amorti	**23**	240W 230V 60Hz / 10µF	**RB**	Bloqueo en toma B **Blocking on port B** Blocage dans la prise B	**66**	0,66 cm²/rev.	
2RMI	Rotor-Minimax Intensivo **Intensive use** Intensif			**S**	Bloqueo seleccionable **Blocking selectable** Blocage sélectionnable	**100**	1,00 cm²/rev.	
2RMIT	Rotor-Minimax Amortiguado Intensivo with Dampening and intensive use Amorti Intensif					**133**	1,33 cm²/rev.	

COMPLEMENTOS ACCESSORIES ACCESSOIRES

Cerraduras / Locks / Serrures

Cilindro hidráulico para cerraduras mecánicas de puertas basculantes Hydraulic cylinder for mechanical lock of counterbalanced doors Verin hydraulique pour serrures mécaniques de portes basculantes			Anclaje hidráulico Hydraulic latch Ancrage hydraulique	Cerradura magnética Magnetic locks Serrure magnétique
Altura / **Height** / Hauteur < 3m	Altura entre 3 y 4 m **Height between 3 and 4 m** Hauteur entre 3 et 4 m	Altura / **Height** / Hauteur > 4m		
Latiguillo de 1,0 m **Hose of 1,0 m** Flexible de 1,0 m	Latiguillo de 1,4 m **Hose of 1,4 m** Flexible de 1,4 m	Cilindro cerradura **Hydraulic lock cylinder** Cylindre serrure		
0301001.0	0305001.0	9884000	2ANCL	CEMS600/1000

Para los equipos que no tiene bloqueo a puerta cerrada es necesario utilizar cerradura, se recomienda utilizar cerradura hidráulica que va conectada al operador, el cual dispone de secuencia hidráulica.

For equipment that has no blocking at close position, to keep the door closed it is necessary to use a lock; we recommend hydraulic lock that is connected to the operator, which has a hydraulic sequence.

Pour les équipements sans blocage avec porte ouverte, il est nécessaire d'utiliser une serrure, il est recommandé d'utiliser une serrure hydraulique qui est reliée à l'opérateur, qui dispose d'une séquence hydraulique.

Cuadros de control electrónico / Electronic control panels / Tableaux de contrôle électronique

QMB2

Para las automatizaciones se recomienda utilizar el modelo QMB2.

For automations we recommend using model QMB2.

Pour les automatisations, on recommande l'utilisation du modèle QMB2.

Receptores y emisores / Receivers and transmitters / Récepteurs et émetteurs

Tarjetas Receptoras Receiver cards Cartes réceptrices		Emisores Transmitters Émetteurs			
SRT-MINI HYD	SRT o 255 o 1000	ST1	ST3	HD4	TERRA

Las tarjetas receptoras SRT, son compatibles con nuestros cuadros, permitiendo gestionar desde 255 hasta 1000 códigos. Pudiendo programar cualquiera de estos emisores que van de 1 hasta 5 canales.

The SRT receiver cards are compatible with our control panels, enabling the handling of 255 to 1000 codes, being able to programme any of these transmitters which range from 1 to 5 channels.

Les cartes réceptrices SRT sont compatibles avec notres tableaux et peuvent prendre en charge de 255 à 1000 codes.
Avec la possibilité de programmer n'importe lequel de ces émetteurs qui vont de 1 à 5 canaux.

Dispositivos de Seguridad / Safety devices / Dispositifs de sécurité

Fotocélula emisor receptor para exterior Transmitter-receiver Photocell for exterior Cellule photoélectrique émetteur-récepteur pour extérieur	Fotocélula espejo pared para interior Mirror Photocell wall mount for interior Cellule photoélectrique murale miroir pour intérieur	Fotocélula espejo petaca para interior Mirror Photocell for interior Cellule photoélectrique miroir de pour intérieur	Banda resistiva 8K2 8K2 Resistive safety edge Bande résistive 8K2	Kit Wireless band Wireless band kit Kit bande sans fil
FOTERNL	FOTORP2	FOTOCGM	BANDR8K2 1M	WBANDP

Para poder cumplir con la normativa de puertas EN-13241-1 es necesario la incorporación de dispositivos de seguridad, **Hydom** recomienda utilizar fotocélulas y burletes o bandas de seguridad.

In order to comply with the EN-1324-1 regulation for gates the incorporation of safety devices is necessary, **Hydom** recommends to use photocells and safety edges.

Pour pouvoir satisfaire la règlementation relative aux portes EN-1341-1, il est nécessaire de procéder à l'incorporation de dispositifs de sécurité, **Hydom** recommande d'utiliser des cellules photoélectriques et des bourrelets ou des bandes de sécurité.

SERIE MINIMAX / MINIMAX SERIES / SÉRIE MINIMAX

1RM

MADE IN EUROPE

1RM*2D25 - SIN BLOQUEO HIDRÁULICO / WITHOUT HYDRAULIC SELF-LOCKING / SANS BLOCAGE HYDRAULIQUE

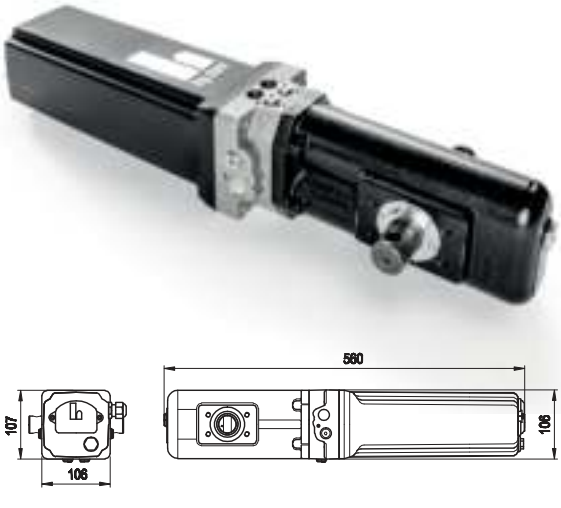

1RM*2RT25 - CON BLOQUEO HIDRÁULICO /WITH HYDRAULIC SELF-LOCKING / AVEC BLOCAGE HYDRAULIQUE

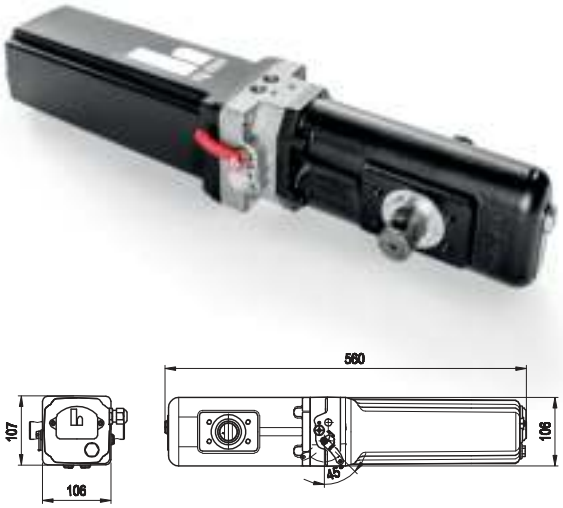

Características
- Secuencia hidráulica para mantener los pestillos retraídos durante la maniobra de abrir y cerrar.
- Válvulas reguladoras de fuerza independientes.
- Motor monofásico 230V-50Hz, con protección contra sobrecalentamiento.
- Amortiguación al final del recorrido de abrir y cerrar (en modelo 1RMT2*25).
- Palanca de desbloqueo manual para las unidades con bloqueo (modelos RT).
- Los modelos 1RM*2D25, necesitan cerradura.

Characteristics
- Hydraulic sequence to maintain latches drawn back during the opening and closing manoeuvre.
- Relief valves for force regulation on opening and closing movement independent.
- Single-phase motor 230-50Hz, with protection against overheating.
- Dampening at the end of the stroke on both sides (Model 1RMT2*25).
- Manual unlocking lever for units with self-locking (RT models).
- Models 1RM*2D25 need locks.

Caractéristiques
- Séquence hydraulique pour maintenir les pênes en retrait pendant la manœuvre d'ouverture et de fermeture.
- Valves régulatrices de force indépendantes.
- Moteur monophasé 230V-50Hz, avec protection contre la surchauffe.
- Amortissement en fin de course de l'ouverture et de la fermeture (sur le modèle 1RMT2*25).
- Levier de déblocage manuel pour les unités avec blocage (modèles RT).
- Les modèles 1RM*2D25 ont besoin d'une serrure.

CARACTERÍSTICAS TÉCNICAS / TECHNICAL CHARACTERISTICS / CARACTÉRISTIQUES TECHNIQUES

Tipo / Type / Type	1RM2D25	1RMT2D25	1RMT2D25-H	1RM2RT25	1RMT2RT25	1RMT2RT25-H
Tensión / **Voltage** / Tension	230 V - 50 Hz / Opcionales/**Optional**/Optionnels (115 V 60 Hz, 230 V 60 Hz)					
Potencia motor / **Motor power** / Puissance moteur	150 W - 1500 RPM					
Consumo / **Consumption** / Consommation	300 W					
Condensador / **Capacitor** / Condensateur	8 µF (230 V 50 Hz)					
Protección térmica / **Thermal cut-out** / Disjoncteur thermique	90 ºC					
Tiempo carrera / **Stroke time** / Temps de course	16 s					
Bloqueo / **Blocking** / Blocage	NO/**NO**/NON			SÍ / **YES** / OUI		
Paro suave / **Slow down** / Arrêt en douceur	NO/**NO**/NON	SÍ / **YES** / OUI	SÍ / **YES** / OUI	NO/**NO**/NON	SÍ / **YES** / OUI	SÍ / **YES** / OUI
Funciona en horizontal / **Operates horizontally** / Fonctionne horizontalement	NO/**NO**/NON		SÍ / **YES** / OUI	NO/**NO**/NON		SÍ / **YES** / OUI
Rotación máxima / **Maximum rotation** / Rotation maximale	189º					
Margen Temperatura / **Temperature range** / Plage de température	0 ºC a 80 ºC (Opcional/**Optional**/Optionnels -20 ºC - +80 ºC)					
Grado de protección IP / **IP Rating** / Degré de protection IP	IP 55					
Peso / **Weight** / Poids	13 kg					
Caudal / **Flow** / Débit	0,25 cc/rev					
Presión Máxima / **Maximum pressure** / Pression maximale	0,9 MPa					
Par de trabajo / **Operating torque** / Couple de travail	0-320 Nm					
Intermitencia / **Duty** / Intermitance	S2= 35min , S3= 35%					
Carrera / **Stroke** / Course	–					
Capacidad aceite / **Fluid capacity** / Capacité d'huile	1500 cm^3					
Tipo aceite / **Fluid to be used** / Type d'huile	HLPD-32 (Opcional Renolin MR-2835)					
Dimensiones / **Dimensions** / Dimensions	107 x 107 x 560 mm					

S2: Tiempo máximo de funcionamiento sin paros partiendo de una temperatura de aceite de 20 ºC.
S3: % del tiempo de un ciclo completo que el motor eléctrico funcionará para que la unidad pueda funcionar de manera ininterrumpida.

S2: Maximum time of functioning without stopping. Starting from an oil temperature of 20ºC.
S3: x% of the time of a complete cycle that the electric motor will function so that the unit can function continuously.

S2: Temps maximal de fonctionnement sans arrêts en partant d'une température d'huile de 20ºC
S3 : % du temps d'un cycle complet au cours duquel le moteur électrique fonctionnera afin que l'unité puisse fonctionner sans interruptions.

SERIE MINIMAX / MINIMAX SERIES / SÉRIE MINIMAX

2RM

MADE IN EUROPE

2RMI*2*25 - SIN BLOQUEO HIDRÁULICO / WITHOUT HYDRAULIC SELF-LOCKING / SANS BLOCAGE HYDRAULIQUE

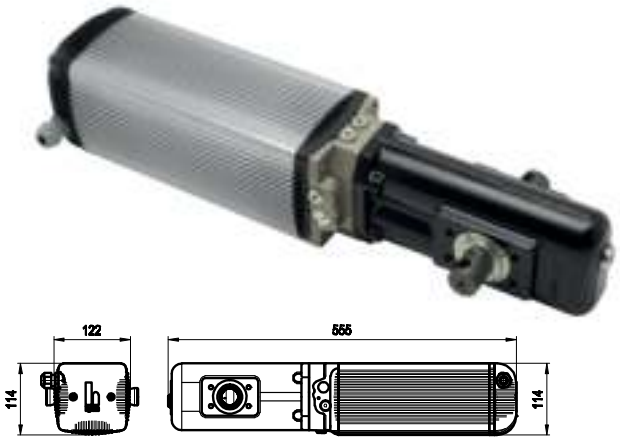

Características
- Para puertas de hasta 14m2.
- Uso muy intensivo.
- Motor monofásico 230V-50Hz, con protección contra sobrecalentamiento.
- Los modelos 2RMI*2D25 necesitan cerradura.

Characteristics
- For doors up to 14m².
- Very intensive use.
- 230-50Hz single-phase motor with thermal protection.
- 2RMI*2D25 models require locks.

Caractéristiques
- Pour portes jusqu'à 14m².
- Usage très intensif.
- Moteur monophasé 230V-50Hz avec protection thermique.
- Les versions 2RMI*2D25 ont besoin d'une serrure.

CARACTERÍSTICAS TÉCNICAS / TECHNICAL CHARACTERISTICS / CARACTÉRISTIQUES TECHNIQUES

Tipo / Type / Type	2RMI2D25	2RMIT2D25	2RMIT2D25-H	2RMI2RT25	2RMIT2RT25	2RMI2RT25-H
Tensión / **Voltage** / Tension	230 V - 50 Hz / Opcionales/**Optional**/Optionnels (115 V 60 Hz, 230 V 60 Hz)					
Potencia motor / **Motor power** / Puissance moteur	150 W - 1500 RPM					
Consumo / **Consumption** / Consommation	300 W					
Condensador / **Capacitor** / Condensateur	8 µF (230 V 50 Hz)					
Protección térmica / **Thermal cut-out** / Disjoncteur thermique	90 ºC					
Tiempo carrera / **Stroke time** / Temps de course	16 s					
Bloqueo / **Blocking** / Blocage	NO/**NO**/NON			SÍ / **YES** / OUI		
Paro suave / **Slow down** / Arrêt en douceur	SÍ / **YES** / OUI	SÍ / **YES** / OUI	SÍ / **YES** / OUI	SÍ / **YES** / OUI	SÍ / **YES** / OUI	SÍ / **YES** / OUI
Funciona en horizontal / **Operates horizontally** / Fonctionne horizontalement	NO/**NO**/NON		SÍ / **YES** / OUI	NO/**NO**/NON		SÍ / **YES** / OUI
Rotación máxima / **Maximum rotation** / Rotation maximale	189º					
Margen Temperatura / **Temperature range** / Plage de température	0 ºC a 80 ºC (Opcional/**Optional**/Optionnels -20 ºC - +80 ºC)					
Grado de protección IP / **IP Rating** / Degré de protection IP	IP 55					
Peso / **Weight** / Poids	14,85 kg					
Caudal / **Flow** / Débit	0,25 cc/rev					
Presión Máxima / **Maximum pressure** / Pression maximale	0,9 MPa					
Par de trabajo / **Operating torque** / Couple de travail	0-320 Nm					
Intermitencia / **Duty** / Intermitance	S2= 70min , S3= 50%					
Carrera / **Stroke** / Course	--					
Capacidad aceite / **Fluid capacity** / Capacité d'huile	1800 cm³					
Tipo aceite / **Fluid to be used** / Type d'huile	HLPD-32 (Opcional Renolin MR-2835)					
Dimensiones / **Dimensions** / Dimensions	110mm x 110mm x 560mm					

S2: Tiempo máximo de funcionamiento sin paros partiendo de una temperatura de aceite de 20 ºC.
S3: % del tiempo de un ciclo completo que el motor eléctrico funcionará para que la unidad pueda funcionar de manera ininterrumpida.

S2: Maximum time of functioning without stopping. Starting from an oil temperature of 20ºC.
S3: x% of the time of a complete cycle that the electric motor will function so that the unit can function continuously.

S2: Temps maximal de fonctionnement sans arrêts en partant d'une température d'huile de 20ºC
S3 : % du temps d'un cycle complet au cours duquel le moteur électrique fonctionnera afin que l'unité puisse fonctionner sans interruptions.

SERIE MINIMAX / MINIMAX SERIES / SÉRIE MINIMAX

1RM

MADE IN EUROPE

K-1RM2D25-T	K-1RM2D25-S

El Kit incluye
The Kit includes
Le Kit comprend
1RM2D25 x1

HLT750RM x1

SAXORM80 x1

0301001.0 x1

QMB2 x1

FOTORP x1

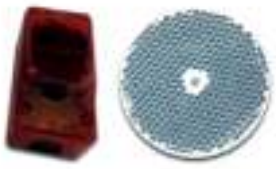

SRT-MINI x1

HD4 x1

SERIE ROTOR UNIC / ROTOR UNIC SERIES / SÉRIE ROTOR UNIC

RU

MADE IN EUROPE

2RU*3S

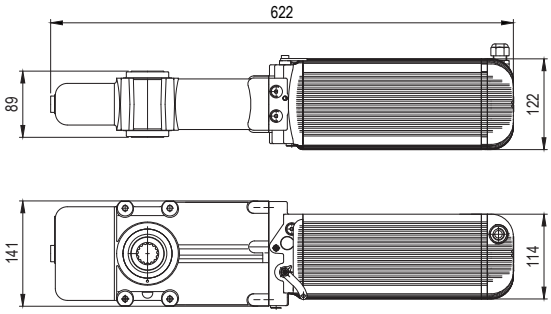

Características
- Válvulas de seguridad de presión independientes en apertura y cierre.
- Motor monofásico 230 V - 50 Hz con protección sobrecalentamiento.
- Potencia de motor de 220 W.
- Palanca de desbloqueo para todas las unidades.
- Única versión con bloqueo seleccionable y velocidad ajustable.

Characteristics
- Relief valves for force regulation on opening and closing movement independent.
- Single-phase motor 230V-50 Hz with protection against overheating.
- Motor power 220W
- Unlocking lever on all units
- Single version with selectable locking and adjustable speed

Caractéristiques
- Valves de sécurité de pression indépendantes au niveau de l'ouverture et de la fermeture.
- Moteur monophasé 230V-50Hz, avec protection contre la surchauffe.
- Puissance moteur 220 W.
- Levier de déblocage sur toutes les unités.
- Version unique avec blocage sélectionnable et vitesse réglable

CARACTERÍSTICAS TÉCNICAS / TECHNICAL CHARACTERISTICS / CARACTÉRISTIQUES TECHNIQUES

Tipo / Type / Type	2RU3S50	2RUT3S50	2RUT3S50-H
Tensión / **Voltage** / Tension	230 V 50 Hz / Opcional/**Optional**/Optionnel 115 V 60 Hz, 230 V 60 Hz)		
Potencia motor / **Motor power** / Puissance moteur	220 W - 1500 RPM		
Consumo / **Consumption** / Consommation	450 W		
Condensador / **Capacitor** / Condensateur	10 µF (230 V 50 Hz)		
Protección térmica / **Termal cut-out** / Disjoncteur thermique	90 ºC		
Tiempo carrera / **Stroke time** / Temps de course	22 s.		
Bloqueo / **Blocking** / Blocage	SELECCIONABLE / SELECTABLE / SÉLECTIONNABLE		
Paro suave / **Slow down** / Arrêt en douceur	NO	SI/YES/OUI	
Funciona en horizontal / **Operates horizontally** / Fonctionne horizontalement	NO	NO	SI/YES/OUI
Rotación máxima / **Maximum rotation** / Rotation maximale	189º		
Margen Temperatura / **Temperature range** / Plage de Température	0 ºC a 80 ºC (Opcional/**Optional**/Optionnel -20 ºC - +80 ºC)		
Grado de protección IP / **IP Rating** / Degré de protection IP	IP55		
Peso / **Weight** / Poids	19,5 kg		
Caudal / **Flow** / Débit	0,33 cc/rev		
Presión Máxima / **Maximum pressure** / Pression maximale	1,2 Mpa		
Par de trabajo / **Operating torque** / Couple de travail	0-500 Nm		
Carrera/ **Stroke**/ Course	--		
Capacidad aceite / **Fluid capacity** / Capacitat d'huile	2000 cm^3		
Tipo aceite / **Fluid to be used** / Type d'huile	HLPD-32 (Opcional/**Optional**/Optionnel HYDOIL)		
Dimensiones / **Dimensions** / Dimensions	122mm x 141mm x 622mm		

EQUIPOS PARA PUERTAS BASCULANTES
EQUIPMENT FOR COUNTERBALANCED DOORS
ÉQUIPEMENT POUR PORTES BASCULANTES

MADE IN EUROPE

UP2RU

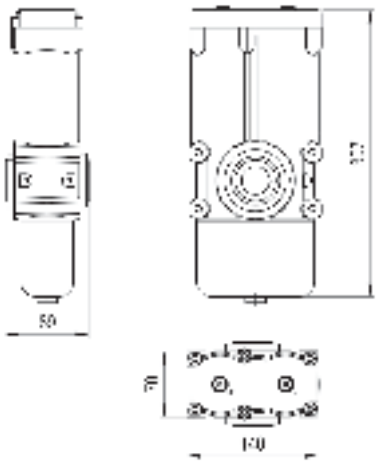

Características
- Unidad sin bomba.
- Para aplicaciones especiales o puertas de más de 20 m².
- Se puede usar con la serie Rotor-Unic, o con la serie Aplica: 4GB.

Characteristics
- Unit without powerpack.
- For special application or doors of more than 20 m².
- Can be used with Rotor-Unic series or with Aplica series 4GB.

Caractéristiques
- Unité sans pompe.
- Pour des applications spéciales ou des portes de plus de 20 m².
- Il est possible de l'utiliser avec la série Rotor-Unic ou avec la série Aplica: 4GB.

CARACTERÍSTICAS TÉCNICAS / TECHNICAL CHARACTERISTICS / CARACTÉRISTIQUES TECHNIQUES

Tipo / Type / Type	UP2RU
Tensión / **Voltage** / Tension	–
Potencia motor / **Motor power** / Puissance moteur	–
Consumo / **Consumption** / Consommation	–
Condensador / **Capacitor** / Condensateur	–
Protección térmica / **Termal cut-out** / Disjoncteur thermique	–
Tiempo carrera / **Stroke time** / Temps de course	Depende de la bomba / **Depends on the power pack unit** / Dépend de la pompe
Bloqueo / **Blocking** / Blocage	Depende de la bomba / **Depends on the power pack unit** / Dépend de la pompe
Paro suave / **Slow down** / Arrêt en douceur	Opcional / **Optional** / Optionnel
Funciona en horizontal / **Operates horizontally** / Fonctionne horizontalement	SÍ / **YES** / OUI
Rotación máxima / **Maximum rotation** / Rotation maximale	189º
Margen Temperatura / **Temperature range** / Plage de Température	-40 ºC a 80 ºC
Grado de protección IP / **IP Rating** / Degré de protection IP	IP-67
Peso / **Weight** / Poids	6 kg
Caudal / **Flow** / Débit	Depende de la bomba / **Depends on the power pack unit** / Dépend de la pompe
Presión Máxima / **Maximum pressure** / Pression maximale	20 MPa
Par de trabajo / **Operating torque** / Cuple de travail	0-600 Nm
Intermitencia / **Duty** / Rapport cyclique	Depende de la bomba / **Depends on the power pack unit** / Dépend de la pompe
Capacidad aceite / **Fluid capacity** / Capacité d'huile	390cm³
Tipo aceite / **Fluid to be used** / Type d'huile	ISO VG-32
Dimensiones / **Dimensions** / Dimensions	141 x 89 x 312 mm

HERRAJES Y CERRADURAS
HARDWARE FITTINGS AND LOOKS
QUINCAILLERIE ET SERRURES

4 YEARS QUALITY GUARANTEE

MADE IN EUROPE

HERRAJES	HARDWARE	QUINCAILLERIE

SERIE MINIMAX / MINIMAX SERIES / SÉRIE MINIMAX

HLT750RM
Conjunto herraje telescópico para puertas tipo A, C y D. Longitud 750 mm.
Telescopic metal fittings set for doors type A, C and D. Length 750 mm.
Ensemble quincaillerie télescopique pour portes de type A, C et D. Longueur 750 mm.
HLT1500RM
Conjunto herraje telescópico para puertas tipo A, B, C y D. Longitud 1500 mm.
Telescopic metal fittings set for doors type A, B, C and D. Length 1500 mm.
Ensemble quincaillerie télescopique pour portes de type A, B, C et D. Longueur 1500 mm.
HLT2000RM
Conjunto herraje telescópico para puertas tipo A, B, C y D. Longitud 2000 mm.
Telescopic metal fittings set for doors type A, B, C and D. Length 2000 mm.
Ensemble quincaillerie télescopique pour portes de type A, B, C et D. Longueur 2000 mm.

SAXORM80
Conjunto herraje central de 800 mm para puertas tipo C.
Central fittings set of 800 mm for doors type C.
Ensemble quincaillerie central de 800 mm pour portes de type C.

HPLRM
Conjunto herraje pleleva para puertas tipo B.
Central fittings set for doors type B.
Ensemble quincaillerie central pour portes de type B.

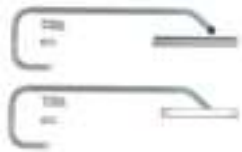

HLCRM80
Conjunto herraje lateral curvo de 800 mm para puertas tipo C.
Lateral curve metal fittings set of 800 mm for doors type C.
Ensemble quincaillerie latéral incurvé de 800 mm pour portes de type C.

HLGRM
Conjunto herraje lateral para puertas tipo B, C y D.
Lateral metal fittings set for doors type B, C and D.
Ensemble quincaillerie latéral pour portes de type B, C et D.

2192/98
Soporte Minimax / Minimax support / Support Minimax.

1091/6
Tubo fijación Minimax / Minimax attachment tube / Tube fixation Minimax.

HERRAJES Y CERRADURAS
HARDWARE FITTINGS AND LOOKS
QUINCAILLERIE ET SERRURES

MADE IN EUROPE

HERRAJES **HARDWARE** **QUINCAILLERIE**

SERIE ROTOR-UNIC / ROTOR-UNIC SERIES / SÉRIE ROTOR-UNIC

HLT750RU
Conjunto herraje telescópico para puertas tipo A, C y D. Longitud 750 mm.
Telescopic metal fittings set for doors type A, C and D. Length 750 mm.
Ensemble quincaillerie télescopique pour portes de type A, C et D. Longueur 750 mm.
HLT1500RU
Conjunto herraje telescópico para puertas tipo A, B, C y D. Longitud 1500 mm.
Telescopic metal fittings set for doors type A, B, C and D. Length 1500 mm.
Ensemble quincaillerie télescopique pour portes de type A, C et D. Longueur 1500 mm.
HLT2000RU
Conjunto herraje telescópico para puertas tipo A, B, C y D. Longitud 2000 mm.
Telescopic metal fittings set for doors type A, B, C and D. Length 2000 mm.
Ensemble quincaillerie télescopique pour portes de type A, B, C et D. Longueur 2000 mm.

SAXORU80
Conjunto herraje central de 800 mm para puertas tipo C.
Central metal fittings of 800 mm set for doors type C.
Ensemble quincaillerie central de 800 mm pour portes de type C.
SAXORU80SC
Conjunto herraje central de 800 mm con cuadrado para puertas tipo C.
Central metal fittings of 800 mm set for doors type C with square transmission coupling.
Ensemble quincaillerie central de 800 mm avec barre à section carrée pour portes de type C.

HLGRU
Conjunto herraje lateral guía para puertas tipo B, C y D.
Lateral guide metal fittings set for doors type B, C y D.
Ensemble quincaillerie latéral pour portes de type B, C y D.

8255/104
Pieza arrastre estriada.
Gear transmission coupling.
Pièce d'entraînement striée.

9940/85
Soporte Rotor-Unic.
Rotor-Unic support.
Support Rotor-Unic.

1090/6
Pieza arrastre cuadrada.
Square transmission coupling.
Pièce d'entraînement carrée.

1090/7
Tubo fijación telescópico / Telescopic attachment tube / Tube fixation télescopique.
04909.078.475.X
Espárrago / Stud / Goujon M6X8 DIN-913.

HERRAJES Y CERRADURAS
HARDWARE FITTINGS AND LOOKS
QUINCAILLERIE ET SERRURES

MADE IN EUROPE

HERRAJES **HARDWARE** **QUINCAILLERIE**

SERIE ROTOR-UNIC Y MINIMAX / ROTOR-UNIC AND MINIMAX SERIES / SÉRIE ROTOR-UNIC ET MINIMAX

1090/8 Tubo transmisión de 28x18 mm. Se subministra a metros / Transmission tube of 28x18 mm. Supplied in metres / Tube transmission de 28 x 18 mm. Fourni au mètre.

1092/1/750 Pasamano interior telescópico de 35x10x750 mm / Interior telescopic calibrated plate of 35x10x750 mm / Barre intérieure télescopique de 35x10x750 mm.

1092/2/750 Tubo exterior telescópico de 40x15x750 mm / Telescopic exterior tube of 40x15x750mm / Tube extérieur télescopique de 40x15x750 mm.

1090/1/1500 Tubo exterior telescópico de 45x20x1500 mm / Telescopic exterior tube of 45x20x1500 mm / Tube extérieur télescopique de 45x20x1500 mm.

1090/2/1500 Tubo interior telescópico de 40x15x1500 mm / Telescopic interior tube of 40x15x1500mm / Barre intérieure télescopique de 40x15x1500 mm.

1090/1/2000 Tubo exterior telescópico de 45x20x2000 mm / Telescopic exterior tube of 45x20x2000 mm / Tube extérieur télescopique de 45x20x2000 mm.

1090/2/2000 Tubo interior telescópico de 40x15x2000 mm / Telescopic interior tube of 40x15x2000 mm / Barre intérieure télescopique de 40x15x2000 mm.

KIT-HLT-RM Kit herraje telescópico de rotor minimax sin barras laterales / Telescopic metal fittings set for rotor minimax without side bars / Ensemble quincaillerie télescopique pour rotor minimax sans barres latérales

KIT-HLT-RU Kit herraje telescópico de rotor unic sin barras laterales / Telescopic metal fittings set for rotor unic without side bars / Ensemble quincaillerie télescopique pour rotor unic sans barres latérales

1090/3
Soporte inferior "L" / Lower bracket "L" / Support inférieur « L ».

1090/4
Soporte extremo tubo U / End transmission tube bracket "U" / Support extrémité tube U.
1090/5
Tapeta soporte extremo / Plate on top of end transmission tube / Chapeau support extrémité.
30195.120.477.X
Tornillo DIN-912 MA6X20 8G Zincado.
30607.006.135.X
Arandela Grower DIN-127B M6 ZN.

HERRAJES Y CERRADURAS
HARDWARE FITTINGS AND LOOKS
QUINCAILLERIE ET SERRURES

MADE IN EUROPE

HERRAJES **HARDWARE** **QUINCAILLERIE**

SERIE ROTOR-UNIC Y MINIMAX / ROTOR-UNIC AND MINIMAX SERIES / SÉRIE ROTOR-UNIC ET MINIMAX

1042/3
Guía rodadura saxo / SAXO roller guide / Guide roulement saxo.

1048/4
Guía rodadura herraje pleleva para Minimax y Rotor-Unic / HPL roller guide for minimax and Rotor Unic / Guide roulement HPL pour Minimax et Rotor-Unic.

1032/5
Eje rodamiento para SAXO y HPL / Rolling axle for SAXO and HPL / Axe roulement pour SAXO et HPL.

1042/2
Eje rodamiento para SAXO y Pleleva / Ball bearing for SAXO and HPL / Axe roulement pour SAXO et HPL.

HERRAJES Y CERRADURAS
HARDWARE FITTINGS AND LOOKS
QUINCAILLERIE ET SERRURES

MADE IN EUROPE

ACCESORIOS ACCESSORIES ACCESSOIRES

BLOQUEOS HIDRÁULICOS Y MECÁNICOS / HYDRAULIC AND MECHANIC LOCKS / BLOCAGES HYDRAULIQUES ET MÉCANIQUES

0301001.0
Kit para Minimax compuesto por: cerradura hidráulica, latiguillo de 1000 mm y racores de conexión / Kit for Minimax made up of: hydraulic cylinder, hose of 1000 mm and fittings / Kit pour Minimax composé de : serrure hydraulique, flexible de 1000 mm et raccords de branchement.

0305001.0
Kit para Rotor- Unic compuesto por: cerradura hidráulica, latiguillo de 1400mm y racores de conexión / Kit for Rotor-Unic made up of: hydraulic cylinder, hose of 1400 mm and fittings / Kit pour Rotor-Unic composé de : serrure hydraulique, flexible de 1400 mm et raccords de branchement.

9884000
Cerradura hidráulica con soporte / Hydraulic cylinder for lock with bracket / Serrure hydraulique avec support.

9853000
Cilindro de simple efecto con muelle. Carrera 20 mm / Simple acting hydraulic cylinder with spring. Stroke 20 mm / Verin à effet simple à ressort. Course 20 mm.

0301002.0
Cerradura mecánica1 bombín (70 mm) / Lock with handle and 70 mm cylinder / Serrure mécanique 1 cylindre (70 mm).

0301003.0
Pestillo cerradura / Latch / Pêne serrure.

Equipos Puertas Peatonales

- En qué nos diferenciamos
- Criterios para elegir el automatismo
- Serie 1APA

Pedestrian Gates Equipment

- What makes us different
- Criteria for choosing automation
- 1APA series

Équipements pour Portes piétonnes 47

- En quoi nous différencions-nous 48-49
- Critères pour choisir l'automatisme 50
- Série 1APA 51

EN QUÉ NOS DIFERENCIAMOS

Diseñado para uso intensivo para aeropuertos, Hospitales, Centros comerciales y otros edificios de uso público.

Durabilidad
- Motor eléctrico provisto de sonda térmica contra sobrecalentamiento.
- Bomba de engranajes compensada hidrostáticamente que permite trabajar a más presión y alargar la vida de trabajo.
- El equipo ha sido homologado tras realizar 1 millón de ciclos de abrir y cerrar.
- Utiliza 3 muelles de cierre para evitar fatiga de muelles y poder realizar 1 millón de ciclos.

Mantenimiento prácticamente nulo

Consumo de potencia reducido

Funcionamiento rápido y suave
- Incorpora válvulas reguladoras de caudal para controlar las aceleraciones y desaceleraciones.
- Herraje con brazo de arrastre y guía deslizante para todos los tipos de puerta.

Seguridad contra aplastamiento
- Mecánico controlado en abertura por la válvula de seguridad y en cierre por el pretensado de los muelles.
- Electrónico controlado por el sistema de control de posición mediante "encoder" que evita un posible atrapamiento.

Un único modelo para todos los montajes de puertas con un único equipo podremos abrir tanto puertas en sentido hacia la derecha como a la izquierda y en sentido hacia el interior o exterior teniendo el equipo siempre situado en el interior del edificio.

Dos versiones disponibles Una versión provista de un calentador del sistema para poder trabajar en condiciones de frio en puertas que dan al exterior y otra para puertas que trabajan en lugares donde no hayan bajas temperaturas.

WHAT MAKES US DIFFERENT

Designed for intensive use for airports, hospitals, commercial centres and other buildings of public use.

Durability
- Electric motor with thermal overload to protect against overheating.
- Gear pump hydrostatically compensated which enables working at higher pressure and lengthening the working life.
- The equipment has been certified to carry out one million cycles of openings and closings.
- It uses three springs to avoid spring fatigue and to be able to carry out one million cycles.

Maintenance practically null.

Reduced power consumption.

Quick and smooth functioning
- Incorporates flow control valves to adjust acceleration and slowdowns.
- Hardware fittings with arm and sliding guide for all types of door.

Safety against entrapment
- Electronics controlled by position control system through an "encoder" that avoids possible entrapment.
- Mechanics controlled in opening by relief valve and in closing by the prestressing spring.

One version for all assemblies of doors with single equipment; we can open doors that both swing to the right or left and which go inwards or outwards, having the equipment always situated inside the building.

Two versions available: one version with a heater of the system to be able to work in cold conditions in doors facing outwards and another for doors in places where there are no drops in temperature.

EN QUOI NOUS DIFFÉRENCIONS-NOUS ?

Conçu pour un usage intensif pour les aéroports, les Hôpitaux, les Centres commerciaux et autres bâtiments à usage public.

Durabilité
- Moteur électrique muni d'une sonde thermique contre la surchauffe.
- Pompe à engrenages à compensation hydrostatique qui permet de travailler avec plus de pression et d'en prolonger la vie utile.
- L'équipement a été homologué après réalisation de 1 million de cycles d'ouverture et de fermeture.
- Il utilise 3 ressorts de fermeture afin d'éviter l'usure des ressorts et pour pouvoir réaliser 1 million de cycles.

Maintenance quasi-nulle

Puissance consommée réduite

Fonctionnement rapide et doux
- Incorporation de valves régulatrices de débit pour contrôler les accélération et les ralentissement.
- Quincaillerie avec bras d'entraînement et guide à glissière pour tous les types de porte.

Sécurité contre l'écrasement
- Mécanique contrôlée lors de l'ouverture par la valve de sécurité et lors de la fermeture par la précontrainte des ressorts.
- Électronique contrôlée par le système de contrôle de position au moyen d'un « encoder » qui évite tout éventuel fauchage.

Un modèle unique pour tous les montage de portes qui permet d'ouvrir aussi bien les portes s'ouvrant vers la droite que vers la gauche et s'ouvrant vers l'intérieur ou vers l'extérieur, avec notre équipement toujours situé à l'intérieur du bâtiment.

Deux versions disponibles. Une version comportant un élément chauffant pour le système afin de permettre un fonctionnement dans des conditions de froid pour les portes donnant vers l'extérieur et une autre version pour les portes qui travaillent à des endroits où il n'y a pas de basses températures.

CRITERIOS PARA ELEGIR LAS PUERTAS ADECUADAS PARA EL AUTOMATISMO 1APA

Anchura de la puerta:
1 Hoja
Mínimo 800 mm / Máximo 1500 mm.
2 Hojas
Mínimo 1600 mm / Máximo 3000 mm.

Emplazamiento de la puerta:
Puerta que da al exterior: 1APA***-R.
Puertas interiores dentro de un edificio: 1APA***.

Tipos de puerta:
Puertas batientes de 1 o 2 hojas de uso peatonal que abran hacia el interior o exterior y con cualquier punto de giro. Imprescindible tope de cierre.

Relación peso/longitud puerta:

CRITERIA FOR CHOOSING THE SUITABLE DOORS FOR THE 1APA AUTOMATION

Width of the door:
1 leaf
Minimum 800 mm / Maximum 1500 m
2 leafs
Minimum 1600 mm / Maximum 3000 mm

Positioning of the door:
Doors facing outwards: 1APA***-R.
Interior doors inside a building:
1 APA***.

Types of door:
Swing doors of 1 or 2 leafs for pedestrian use that open inwards or outwards and with any turning point. Essential physical stop.

Relation of weight/length of door:

CRITÈRES POUR CHOISIR LES PORTES ADÉQUATES POUR L'AUTOMATISME 1APA

Largeur de la porte :
1 vantail
Minimum 800 mm / Maximum 1500 mm.
2 vantaux
Minimum 600 mm / Maximum 3000 mm.

Emplacement de la porte :
Portes qui donne vers l'extérieur :
1APA***-R.
Portes intérieures au sein d'un bâtiment :
1APA***

Types de porte :
Portes battantes à 1 ou 2 vantaux à usage piétonnier s'ouvrant vers l'intérieur ou l'extérieur et avec n'importe quel point de rotation. Butée de fermeture indispensable.

Rapport poids/longueur porte :

Peso-Longitud / Weight-Length / Poids-Longueur

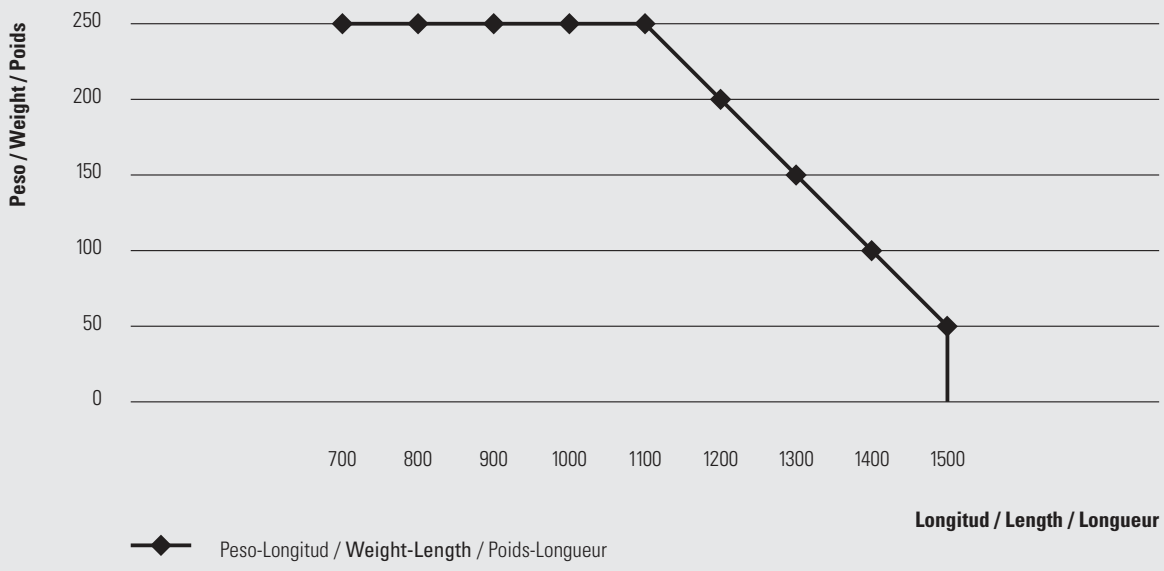

Funcionamiento:
Abertura por bomba electrohidráulica con control de velocidad mediante válvulas reguladoras de caudal. Mantenimiento de puerta abierta por válvula de retención eléctrica y cierre por muelle con velocidad ajustable por válvulas reguladoras de caudal. En caso de fallo de suministro eléctrico la puerta puede abrirse manualmente y cierra por muelle.

Functioning:
Opening by electro-hydraulic power pack unit with speed control through flow control valves. Keep door opened by electric solenoid valve and closed by spring. In case of power failure the door can be opened manually and closed by spring.

Fonctionnement :
Ouverture par pompe électro-hydraulique avec contrôle de vitesse au moyen de valves régulatrices de débit. Maintien de la porte ouverte à l'aide d'une valve de retenue électrique et fermeture au moyen d'un ressort à la vitesse réglable par valves régulatrices de débit. En cas de coupure d'électricité, la porte peut être ouverte manuellement et fermée à l'aide du ressort.

SERIE 1APA

MADE IN EUROPE

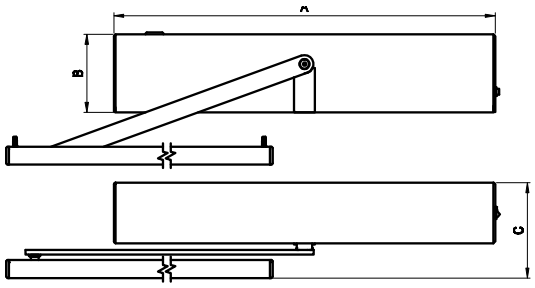

Pares de giro / Torque / Couples de rotation

	Máximo pretensado del muelle / **Maximum prestress of spring** / Précontrainte maximale du ressort	Mínimo pretensado del muelle / **Minimum prestress of spring** / Précontrainte minimale du ressort
	Inicio recorrido - Final recorrido / **Start of movement - End of movement** / Début de course - Fin de course	Inicio recorrido - Final recorrido / **Start of movement - End of movement** / Début de course - Fin de course
Par de giro abriendo / **Torque opening** / Couple de rotation lors de l'ouverture	30 Nm - 15 Nm	34 Nm - 19 Nm
Par de giro cerrando / **Torque closing** / Couple de rotation lors de la fermeture	33 Nm - 18 Nm	30 Nm - 16 Nm
Par de giro necesario para abrir a mano / **Torque necessary for manual opening** / Couple de rotation nécessaire pour l'ouverture manuelle	18 Nm - 33 Nm	16 Nm - 30 Nm

Características Técnicas / Technical Features / Caractéristiques Techniques

Tipo / Type / Type	1APA***	1APA***-R
Tensión / **Voltage** / Tension	230 V 50 Hz Opcional / **Optional** / Optionnel (110 V 60 Hz - 220 V 60 Hz)	
Potencia motor / **Motor power** / Puissance Moteur	150 W 1500 rpm	
Protección térmica / **Thermal protection** / Disjoncteur thermique	120 ºC	
Condensador / **Capacitor** / Condensateur	230 V 10 µF 400 V - 110 V 40 µF 400 V	
Margen temperatura / **Temperature range** / Plage de température	5 ºC a/à 80 ºC	
Tiempo abertura y cierre / **Opening and closing time** / Temps ouverture et fermeture	Ajustables de 2 a 10s / **Adjustable from 2 to 10 seconds** / Réglable de 2 à 10 s	
Presión máxima / **Maximum pressure** / Pression maximale	3 Mpa	
Caudal / **Flow** / Débit	2 lts/min	
Consumo / **Consumption** / Consommation	Apertura / **Opening** / Ouverture 280 W- Abierta/ **Opened**/ Overte 10 W – Cerrar y Standby / **Closing and standby** / Fermer et standby 2'5 W	Apertura / **Opening** / Ouverture 280 W - 300 W- Abierta / **Opened** / Overte 10 W-30 W – Cerrar y Standby / **Closing and standby** / Fermer et standby 2'5 W- 22'5 W
Válvula de ret. Eléctrica / **Electrical check valve** / Valve de retenue électrique	NO/**NO**/NON (**normaly open** / généralement ouverte) 24 Vda 7,5 W	
Capacidad aceite / **Oil capacity** / Capacité d'huile	265 cm^3	
Aceite / **Oil** / Huile	Renolin MR-2835	
Peso / **Weight** / Poids	13 kg	
Dimensiones / **Dimensions** / Dimensions	631x100x130 mm	
Peso máx hoja / **Maximum leaf weight** / Poids maximum vantail	250 kg	
Ancho hoja min/max / **Min/max. leaf width** / Vantail de largeur min/max	800-1500 mm	
Profundidad dintel / **Depth lintel** / Profondeur linteau	Máx: 200 mm	
Golpe final para cerradura / **Final blow for closing** / Coup final pour serrure	Sí / **Yes** / Oui	
IP	IP20	
Modos servicio / **Service modes** / Modes services	Off / Automático / Apertura permanente / **OFF / Automatic / Opened** / Off / Automatique / Ouverture permanente	
Salida para electrocerradura o cerradura magnética / **Outlet for electric lock or magnetic lock** / Sortie pour électro-serrure ou serrure magnétique	Sí / **Yes** / Oui	
Detección obstáculos / **Obstacles detection** / Détection obstacles	Radar In - Radar Out / Banda resistiva / Fotocélula **Rada in- Radar out/safety edges/Photocell** Radar In – Radar Out / Bande résistive / Cellule photo-électrique	
Push & Go	Sí (seleccionable) / **Yes (selectable)** / Oui (pouvant être sélectionné)	
Normativas / **Regulations** / Réglementations	Din 18650 EN16005	

PRECAUCIÓN
PILONA AUTOMÁTICA
EXCEPTO
AUTORIZADOS

Grupo Hidráulico Pilonas

- Criterios para elegir el automatismo
- Serie 1UAP, 2UPC, 1UAG y 1UAM
- Cilindros para pilonas
- Complementos

Hydraulic Bollards Power pack units

- Criteria for choosing automation
- 1UAP, 2UPC, 1UAG and 1UAM series
- Cylinders for bollards
- Complements

Groupe hydraulique bornes escamotables 53

- Critères pour choisir l'automatisme 54-57
- Série 1UAP, 2UPC, 1UAG and 1UAM 58-61
- Cylindres pour bornes escamotables 62
- Accessoires 63

CRITERIOS PARA ELEGIR EL AUTOMATISMO PARA UNA PILONA AUTOMÁTICA

Los puntos a tener en cuenta son: El peso a levantar de la pilona, el diámetro interior del tubo, la carrera del cilindro, la velocidad a la que debe subir la pilona y la cantidad de maniobras que debe poder realizar al día.

CRITERIA FOR CHOOSING THE AUTOMATION FOR AN AUTOMATIC BOLLARD

The key points to choose the automation are: the weight to rise of the bollard, the interior diameter of the tube, the stroke of the cylinder, the speed at which the bollard should rise and the number of manoeuvres that it must done in a day.

CRITÈRES POUR CHOISIR L'AUTOMATISME POUR UNE BORNE ESCAMOTABLE

Les aspects à prendre en compte sont les suivants: le poids à lever de la borne escamotable, le diamètre intérieur du tube, la courser du vérin, la vitesse à laquelle doit monter la borne escamotable et le nombre de manœuvres qu'elle doit pouvoir réaliser par jour.

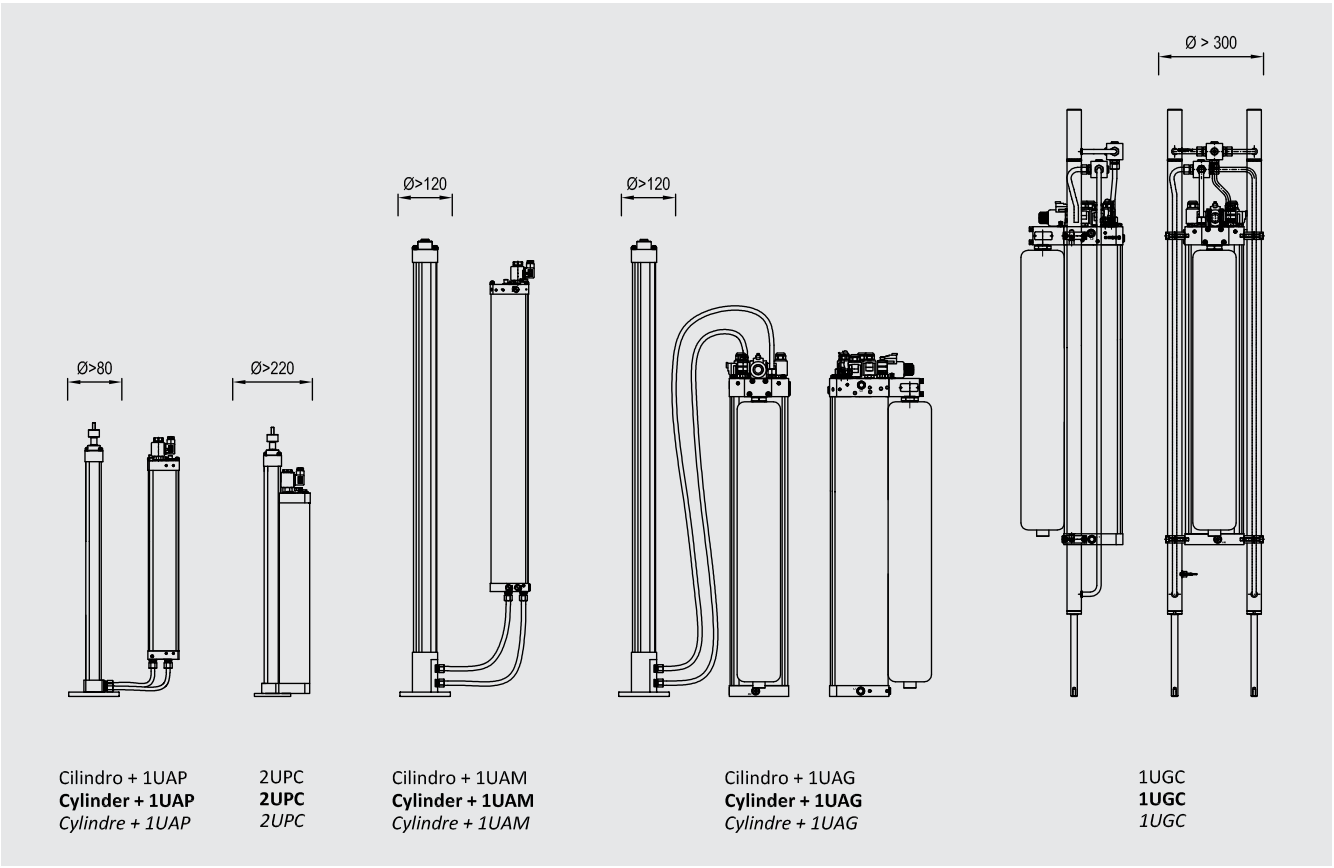

Cilindro + 1UAP
Cylinder + 1UAP
Cylindre + 1UAP

2UPC
2UPC
2UPC

Cilindro + 1UAM
Cylinder + 1UAM
Cylindre + 1UAM

Cilindro + 1UAG
Cylinder + 1UAG
Cylindre + 1UAG

1UGC
1UGC
1UGC

1 Peso a levantar de la pilona: / 1 Weight to raise of the bollard: / 1 Poids à lever de la borne escamotable:

	Peso máximo a levantar / Maximun Lifting Weight / Poids pouvant être levé		
Ø Interno Pilona / Internal bollard Ø / Ø Interne Borne escamotable	**200 kg**	**550 kg**	**1200 kg**
< 220 mm	1UAP***I**N*24*** + CILINDRO /CYLINDER/CYLINDRE 3003	1UAM***A/B**N*24*** + CILINDRO /CYLINDER/CYLINDRE 3015	1UAG***A/B**N*24*** + CILINDRO /CYLINDER/CYLINDRE 3015
> = 220 mm	1UAP***I**N*24*** + CILINDRO /CYLINDER/CYLINDRE 3003 2UPC***I**N*24***	1UAM***A/B**N*24*** + CILINDRO /CYLINDER/CYLINDRE 3015	1UAG***A/B**N*24*** + CILINDRO /CYLINDER/CYLINDRE 3015
> 300 mm	1UAP***I**N*24*** + CILINDRO /CYLINDER/CYLINDRE 3003 2UPC***I**N*24***	1UAM***A/B**N*24*** + CILINDRO /CYLINDER/CYLINDRE 3015	1UAG***A/B**80N*24*** + CILINDRO /CYLINDER/CYLINDRE 3015 1UGC***A**80N*24***

2 Longitud del tanque de aceite en función de la carrera del cilindro:

2 Length of oil tank according to stroke of the cylinder:

2 Longueur du réservoir d'huile en fonction de la course du cylindre :

Carrera Cilindro / Cylinder stroke / Course Cylindre	Referencia unidades hidráulica / Reference hydraulic operators / Référence unités hydrauliques
< = 500 mm	1UAP, 2UPC con depósito de 350 mm 1UAP, 2UPC with tank of 350 mm / 1UAP, 2UPC avec réservoir de 350 mm
< = 800 mm	1UAP, 2UPC con depósito de 500 mm y 1UAM con depósito de 550mm 1UAP, 2UPC with tank of 500 mm y 1UAM with tank of 550mm 1UAP, 2UPC avec réservoir de 500 mm y 1UAM avec réservoir de 500 mm
< = 1100 mm	1UAM con depósito de 800 mm. 1UAG, 1UGC 1UAM with tank of 800 mm. 1UAG, 1UGC 1UAM avec réservoir de 800 mm. 1UAG, 1UGC

3 Velocidad de elevación y retracción de la pilona utilizando los cilindros recomendados:

3 Rising speed of the bollard using the recommended cylinders:

3 Vitesse de sortie de la borne escamotable utilisant les cylindres recommandés :

Caudal Bomba / Pump flow / Débit Pompe	Subiendo/ Rise/ Monter		Bajando/ Go down/ Descendre
	Normal / Normale	EFO*	
0,66 cm^3/rev	4,7 cm/s	–	6,6 cm/s
1,00 cm^3/rev	7,1 cm/s	–	9,9 cm/s
1,33 cm^3/rev	9,4 cm/s	–	13,2 cm/s
2,00 cm^3/rev	14,1 cm/s	–	19,8 cm/s
3,33 cm^3/rev	13,3 cm/s	–	18,8 cm/s
5,00 cm^3/rev	19,9 cm/s	–	28,5 cm/s
1UAG 3,33 cm^3/rev	13,3 cm/s	–	Bajada por gravedad/ Go down by gravity/Abaissé pour gravité
1UAG 5,00 cm^3/rev	19,9 cm/s	–	Bajada por gravedad/ Go down by gravity/Abaissé pour gravité

*EFO: Maniobra rápida de emergencia / Emergency Fast Operation / Fonctionnement rapide d'urgence.

4 Nº máximo de ciclos por hora y día:

4 Maximum nº of cycles per hour and day:

4 Nº maximum de cycles par heure et par jour :

Referencia Reference Référence	Carrera Cilindro Cylinder stroke Course vérin	Nº máximo de ciclos por hora y día Max. # of cycles per hour and day Nº maximum de cycles par heure et par jour	
		Max. Ciclos / hora Max. Cycles / hour Max. Cycles / heure	Max. Ciclos / día Max. Cycles / day Max. Cycles / jour
1UAP133I35N*24*** / 2UPC133I35N*24***	Ø16xØ30x500mm	140	3.300
1UAP133I50N*24*** / 2UPC133I50N*24***	Ø16xØ30x750mm	120	2.800
1UAP200I35N*24*** / 2UPC200I35N*24***	Ø16xØ30x500mm	220	5.200
1UAP200I50N*24*** / 2UPC200I50N*24***	Ø16xØ30x750mm	180	4.200
1UAM333A55N*24*45	Ø22xØ40x800mm	180	4.200
1UAM500B80N*24*45	Ø22xØ40x1.000mm	210	5.000
1UAG333*80*24A14A / 1UGC333*80*24A14A	Ø22xØ40x1.000mm	130	3.000
1UAG500*80*24B19B	Ø22xØ40x1.000mm	230	5.500

Elegiremos los códigos que faltan para completar la referencia siguiendo la nomenclatura del siguiente diagrama.

We will choose the codes necessary to complete the reference following the nomenclature of the following diagram.

Nous choisirons les codes manquants pour compléter la référence en suivant la nomenclature du tableau suivant.

5 SELECCIÓN DEL VOLTAJE, FRECUENCIA DEL OPERADOR Y TIPO DE CONECTOR DE LAS BOBINAS

Elegiremos los códigos que faltan para completar la referencia siguiendo la nomenclatura del siguiente diagrama.

5 Selection of voltage, frequency and solenoid valve connector type

We will choose the codes necessary to complete the reference following the nomenclature of the following diagram.

5 Sélection de la tension, fréquence de l'opérateur et type de connecteur de bobine

Nous choisirons les codes manquants pour compléter la référence en suivant la nomenclature du tableau suivant.

NOMENCLATURAS DE LAS REFERENCIAS DE LOS GRUPOS MOTOBOMBA HIDRÁULICOS
NOMENCLATURE OF THE REFERENCES OF THE HYDRAULIC POWER PACK UNITS
NOMENCLATURES DES RÉFÉRENCES DES GROUPES MOTOPOMPES HYDRAULIQUES

1UAP	200	I	50	NA	24	C	15

Tipo Pilona / Type of bollard / Type Borne escamotable

1UAP	Grupo pilona pequeño Little power pack unit Groupe petite borne escamotable
2UPC	Conjunto grupo pilona y cilindro Power pack set for bollard and cylinder Ensemble groupe borne escamotable et vérin
1UAM	Grupo pilona mediano Medium power pack unit Groupe moyen borne escamotable
1UAG	Grupo pilona grande para alta seguridad High security power pack unit for bollard Groupe borne escamotable pour haute-sécurité
1UCG	Conjunto grupo pilona para alta seguridad y cilindros High security power pack unit for bollard and cylinder set Ensemble groupe borne escamotable pour haute sécurité et vérins

Motor Eléctrico/Condensador / Electric motor/Capacitor / Moteur électrique/Condensateur

H (1UAP 2UPC)	370 W 115 V 60 Hz 70 µF 3000 rpm
I (1UAP 2UPC)	370 W 230 V 50 Hz 25 µF 3000 rpm
A (1UAM)	1,0 KW 230 V 50 Hz 40 µF 3000 rpm
B (1UAM)	1,3 KW 400 V 50 Hz Trifásico 3000 rpm Three-phase 3000 rpm Triphasé 3000 rpm
A (1UAG 2UGC)	2,2 KW 230 V 50 Hz 40 µF 3000 rpm
B (1UAG 2UGC)	3 KW 400 V 50 Hz Trifásico 3000 rpm Three-phase 3000 rpm Triphasé 3000 rpm

Tipo Vávula de retención eléctrica / Type of solenoid check valve / Type Valve de retenue électrique

NA	Conector DIN Válvula N.A. DIN connector Valve NA Connecteur DIN Valve N.O.
NC	Conector DIN Válvula N.C. DIN connector Valve NC Connecteur DIN Valve N.F.
DA	Conector Deutsch Válvula N.A. Deutsch connector Valve NA Connecteur Deutsch Valve N.O.
DC	Conector Deutsch Válvula N.C. Deutsch connector Valve NC Connecteur Deutsch Valve N.F.
VRP	Sin Válvula Eléctrica Without solenoid valve Sans valve Électrique
H	Conector DIN DIN connector Connecteur DIN
D	Conector Deutsch Deutsch connector Connecteur Deutsch

Presostato / Pressure switch / Pressostat

S	Sin presostato / Without pressure switch / Sans pressostat
C	Con presostato / With pressure switch / Avec pressostat IP-55 N.C.
I	Con presostato / With pressure switch / Avec pressostat IP-67 N.O.
E	Con presostato / With pressure switch / Avec pressostat IP-67 N.C.
A	Con presostato / With pressure switch / Avec pressostat IP-67 8-12 Mpa
B	Con presostato / With pressure switch / Avec pressostat IP-67 14-17 Mpa

Caudal bomba / Pump flow / Débit pompe

66	0,66 cm^3/rev.
100	1,00 cm^3/rev.
133	1,33 cm^3/rev.
200	2,00 cm^3/rev.
333	3,33 cm^3/rev.
500	5,00 cm^3/rev.

Longitud tanque / Tank lenght / Longueur réservoir

35	350 mm
50	500 mm
55	550 mm
80	800 mm

Voltaje válvula / Selenoid valve voltaje / Tension valve

12	12 Vdc
24	24 Vdc

Presión Taraje / Pressure setting / Pression Tarage

15	2 MPa
20	3 MPa
50	5 MPa
10	10 MPa
14	14 MPa
19	19 MPa

COMPLEMENTOS | ACCESSORIES | ACCESSOIRES

Cuadro de maniobras / Control Panels / Tableau de commandes

1UAP / 2UPC / 1UAM (Monofásico/Monophase/Monophasé)	1UAM (Trifásico/Three-phase/Trois phases) / 1UAG / 1UGC
QPILONA-220 / QPILONA-110	Se necesita un cuadro de maniobras especial para controlar los distintos parámetros de velocidad seleccionables. **A special control panel is needed to control the different parameters of selectable speeds.** Il faut un tableau de commandes spécial pour contrôler les différents paramètres de vitesse pouvant être sélectionnés

Receptores y Emisores / Receivers and transmitters / Récepteurs et émetteurs

SRT-MINI	SRT - 255 o 1000	ST1	ST3	TERRA	HD4

Las tarjetas receptoras SRT, son compatibles con los cuadros, permitiendo gestionar desde 255 hasta 1000 códigos. Pudiendo programar cualquiera de estos emisores que van de 1 hasta 5 canales.

The SRT receiver cards are compatible with Hydom control panels, enabling the handling of 255 to 1000 codes, being able to programme any of these transmitters which range from 1 to 5 channels.

Les cartes réceptrices SRT sont compatibles avec les tableaux et peuvent prendre en charge de 255 à 1000 codes. Avec la possibilité de programmer n'importe lequel de ces émetteurs qui vont de 1 à 5 canaux.

Dispositivos de Seguridad / Safety devices / Dispositifs de sécurité

Fotocélula emisor receptor para exterior Transmitter-receiver Photocell for exterior Cellule photoélectrique émetteur-récepteur pour extérieur	Fotocélula espejo pared para interior Mirror Photocell wall mount for interior Cellule photoélectrique murale miroir pour intérieur	Fotocélula espejo petaca para interior Mirror Photocell for interior Cellule photoélectrique miroir de type flasque pour intérieur	Detector magnético Loop detector Détecteur magnétique
FOTERNL	FOTORP	FOTOCGM	MDS

Para poder cumplir con la normativa de puertas EN-13241-1 es necesario la incorporación de dispositivos de seguridad. **Hydom** recomienda utilizar fotocélulas y burletes o bandas de seguridad.

In order to comply with the EN-1324-1 regulation for gates the incorporation of safety devices is necessary. **Hydom** recommending the use of photocells and safety edges.

Pour pouvoir satisfaire la règlementation relative aux portes EN-1341-1, il est nécessaire de procéder à l'incorporation de dispositifs de sécurité. **Hydom** recommande d'utiliser des cellules photoélectriques et des bourrelets ou des bandes de sécurité.

GRUPO HIDRÁULICO PARA PILONAS
HYDRAULIC POWER PACK UNITS FOR BOLLARDS
GROUPE HYDRAULIQUE POUR BORNES ESCAMOTABLES

4 YEARS GUARANTEE

MADE IN EUROPE

SERIE/SERIES/SÉRIE 1UAP

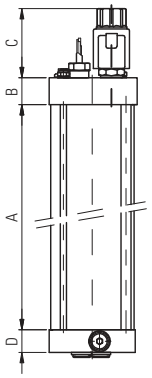

Características
- Grupo motobomba para levantar hasta 210 kg.
- Caudal opcional de 2 l/min hasta 6 l/min.
- Incluye válvula de retención eléctrica (NA o NC).

* Ver características técnicas y dimensiones en pág. 61

Features
- Power pack unit to raise up to 210 kg.
- Optional flow of 2 l/min up to 6 l/min.
- Includes solenoid check valve (NO or NC).

*See technical features and dimension on pag. 61

Caractéristiques
- Groupe motopompe pouvant lever jusqu'à 210 kg.
- Débit optionnel de 2 l/min jusqu'à 6 l/min.
- Comprend une valve de retenue électrique (NO ou NF)

* Voir caractéristiques techniques et dimensions page. 61

SERIE/SERIES/SÉRIE 2UPC

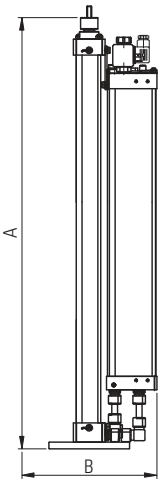

Características
- Grupo motobomba con cilindro incorporado.
- Caudal 4 l/min o 6 l/min.
- Incluye válvula de retención eléctrica.

* Ver características técnicas y dimensiones en pág. 61

Features
- Power pack unit with cylinder incorporated.
- Flow 4 l/min or 6 l/min.
- Includes solenoid check valve (NO or NC).

*See technical features and dimension on pag. 61

Caractéristiques
- Groupe motopompe avec verin incorporé.
- Débit 4 l/min ou 6 l/min.
- Comprend une valve de retenue électrique.

* Voir caractéristiques techniques et dimensions page. 61

GRUPO HIDRÁULICO PARA PILONAS
HYDRAULIC POWER PACK UNITS FOR BOLLARDS
GROUPE HYDRAULIQUE POUR BORNES ESCAMOTABLES

4 YEARS QUALITY GUARANTEE

MADE IN EUROPE

SERIE/SERIES/SÉRIE PIL

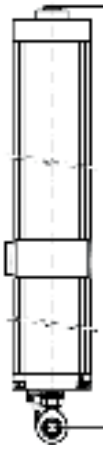

Características
– Grupo motobomba para levantar hasta 200 kg.
– Caudal máximo 4 l/min.

* Ver características técnicas y dimensiones en pág. 61

Features
– Power pack unit to raise up 200 kg.
– Max. flow 4 l/min.

*See technical features and dimension on pag. 61

Caractéristiques
– Groupe motopompe pouvant lever jusqu'à 200 kg.
– Max Débit 4 l/min.

* Voir caractéristiques techniques et dimensions page. 61

SERIE/SERIES/SÉRIE 1UAM

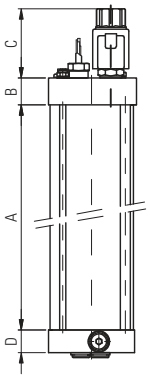

Características
- Grupo motobomba para levantar hasta 400Kg.
- Caudal opcional de 10 l/min hasta 15 l/min.
- Incluye válvula de retención eléctrica (NA o NC).

* Ver características técnicas y dimensiones en pág. 61

Features
- Power pack unit to raise up to 400 Kg.
- Optional flow of 10 l/min up to 15 l/min.
- Includes solenoid check valve (NO or NC).

*See technical features and dimension on pag. 61

Caractéristiques
- Groupe motopompe pouvant lever jusqu'à 400Kg.
- Débit optionnel de 10 l/min jusqu'à 15 l/min.
- Comprend une valve de retenue électrique (NO ou NF).

* Voir caractéristiques techniques et dimensions page. 61

SERIE/SERIES/SÉRIE 1UAG

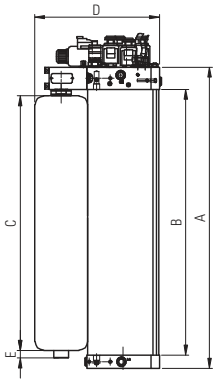

Características
- Grupo motobomba para pilonas de alta seguridad con sistema de accionamiento rápido mediante acumulador.
- Válvula de aspiración ubicada en la parte inferior para evitar cavitación.
- Salida para control de temperatura.
- Velocidad seleccionable para subida y bajada.
- Incluye EFO: Emergency fast operation (sistema de funcionamiento de emergencia rápido sin necesidad de arrancar el motor eléctrico).

* Ver características técnicas y dimensiones en pág. 61

Characteristics
- Power pack unit for high security bollards with EFO (Emergency Fast Operation) and with accumulator.
- Suction valve placed in the lower part to avoid cavitation.
- Output signal for temperature control.
- Speed selectable for raising and lowering.
- Includes EFO: Emergy Fast Operation (system of fast emergency operation without the need of starting up the motor).

*See technical features and dimension on pag. 61

Caractéristiques
- Groupe motopompe pour bornes escamotables haute sécurité avec système d'actionnement rapide au moyen d'un accumulateur.
- Valve d'aspiration située au niveau de la partie inférieure pour éviter la cavitation.
- Sortie pour contrôle de température.
- Vitesse pouvant être sélectionnée pour la montée et la descente.
- Comprend EFO : Emergency Fast Operation (système de fonctionnement d'urgence rapide sans qu'il ne soit nécessaire de démarrer le moteur électrique).

* Voir caractéristiques techniques et dimensions page. 61

CARACTERÍSTICAS TÉCNICAS / TECHNICAL FEATURES / CARACTÉRISTIQUES TECHNIQUES

Tipo / Type / Type	1UAP200I35N*24*15	1UAP200I50N*24*15	2UPC200I50N*24S30	1UAM333A55N*24*45	1UAM500B80N*24*45	1UAG333A80D24A14A	1UGC333A80D24A14A-51	1UAG500B80D24B19A
Tensión **Voltage** Voltage	230 V - 50 Hz / 230 V - 60 Hz / 115 V - 60 Hz			230 V - 50 Hz	400 V - 50 Hz 3PH	230 V - 50 Hz (Opcional 400V 50Hz		400 V 50 Hz 3Ph
Potencia motor **Motor power** Puissance moteur	370 W - 3000 RPM			1kW - 3000 RPM	1,3KW - 3000 RPM	Monofásico: 2,2 kW - 3000 RPM (Opcional 3Kw trifàsico)		3KW
Consumo **Consumption** Consommation	740 W			2 KW	2 KW	4,4 Kw		
Condensador **Capacitor** Condensateur	25 µF			30 µF	–	40 µF		–
Protección térmica **Termal cut-out** Disjoncteur thermique	120 °C					Salida de sonda de temperatura (90º)		
Válvula de retención eléctrica **Solenoid cheek valve** Valve de retenue électrique	Conector DIN: NA (Normalmente Abierta) o NC (Normalmente Cerrado)					Conector Deutsch N.O. 24 Vdc		
Margen Temperatura **Temperature range** Plage de Température	- 20 °C a 80 °C							
Grado de protección IP **IP Rating** IP Protection	IP 67							
Peso **Weight** Poids	11kg	12kg	18-20kg	15kg	17kg	87kg	110 kg	91 kg
Caudal **Flow** Débit	6 lts/min.			10 Lts/min.	15 Lts/min.	Variable		
Presión Máxima **Maximum pressure** Pression maximale	3 MPa			4,5 MPa		12 MPa		17 MPa
Carrera **Stroke** Course	–		Desde 500 hasta 800mm	–		–	1100mm	–
Capacidad aceite **Fluid capacity** Capacité d'huile	0,8 Lts.	1,6 Lts.	0,8 Lts.	2,5 Lts.	4,2 Lts.	10 Lts.	12 Lts.	10 Lts.
Tipo aceite **Fluid to be used** Type d'huile	Renolin MR2835 (Opcional: Plantohyd (Aceite biodegradable))							
Dimensiones **Dimensions** Dimensions	87x87x470 mm	87x87x620 mm	para diametro interior Ø215	106x106x665 mm	106x106x915 mm	215x280x920	para diametro interior Ø 290	215x280x920

CILINDROS PARA PILONAS
CYLINDERS FOR BOLLARDS
CYLINDRES POUR BORNES ESCAMOTABLES

MADE IN EUROPE

CL300****

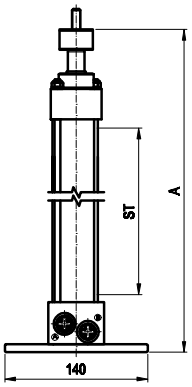

Características
- Cilindros de doble efecto con posibilidad de incorporar sensores de posición.
- CL3003***: Cilindro sin amortiguado.
- CL3015***: Cilindro con amortiguación.
- Distintas carreras disponibles.

Features
- Double-acting cylinders with possibility of incorporating internal limit switches.
- CL3003***: Cylinder without damping.
- CL3015***: Cylinder with damping.
- Different strokes available.

Caractéristiques
- Verins à double effet avec possibilité d'incorporer des capteurs de position.
- CL3003*** : Verin sans amortissement.
- CL3015*** : Verin amorti.
- Différentes courses disponibles.

CARACTERÍSTICAS TÉCNICAS / TECHNICAL CHARACTERISTICS / CARACTÉRISTIQUES TECHNIQUES

Tipo / Type / Type	CL3003***			CL3015***	
Margen Temperatura / **Temperature range** / Plage de température	-20 ºC a/à +80 ºC				
Grado de protección IP / **IP Rating** / Degré de protection IP	IP-67				
Peso / **Weight** / Poids	5 kg ± 1,5 kg			19 kg ± 2 kg	
Presión Máxima / **Maximum pressure** / Pression maximale	7 MPa			25 MPa	
Fuerza (saliendo/entrando) / **Force (extending/retracting)** / Puissance (sortie/retour)	500 kg			3000 kg	
Carrera / **Stroke** / Course	500 mm*	600 mm*	750 mm*	900 mm*	1000 mm*
Amortiguación / **Damping** / Amortissement	NO/**NO**/NON			SI/**YES**/OUI	
Tipo aceite / **Fluid to be used** / Type d'huile	HYDOIL				
Tamaño de las tomas/ **Port size**/ Taille racords	1/4" BSP			3/8" BSP	

COMPLEMENTOS ACCESSORIES ACCESSOIRES

BOBINAS Y VÁLVULAS DE RETENCIÓN ELÉCTRICA
COILS AND SOLENOID CHECK VALVES
BOBINES ET VALVES DE RETENUE ÉLECTRIQUE

2883/36/24/1
Bobina 24 Vdc Din para núcleo 2883/34/24/2 IP-55 / Coil 24 VDC DIN connector IP-55 for Ref. 2883/36/24/2 / Bobine 24 Vdc Din pour noyau 2883/34/24/2 IP-55.

2883/36/24/2
Núcleo válvula de retención eléctrica N.O. Tapón negro / Solenoid check valve N.O. (Black cap) / Noyau de valve de retenue électrique N.O. Couvercle noir.

2883/80/24/1
Bobina 24 Vdc Deutsch para ref: 2883/36/24/2 / Coil 24 VDC Deutsch connector IP-67 for Ref. 2883/36/24/2 / Bobine 24 Vdc Deutsch pour réf. : 2883/36/24/2.

2102/1
Núcleo válvula de retención eléctrica N.C / Solenoid check valve N.C. /
Noyau de valve de retenue électrique N.F.

2101/2
Bobina 24 Vdc para núcleo 2102/1 IP- 55 / Coil 24 VDC DIN connector IP-55 for Ref. 2102/1 / Bobine 24 Vdc Din pour noyau 2102/1 IP-55.

2883/37/24/1 / REC
Bobina 24 Vdc Din N.O. IP-67 / Coil 24VDC DIN connector IP-67 for Ref. 2883/37/24/2 /
Bobine 24 Vdc Din N.O. IP-67.

LATIGUILLOS Y RACORES PARA PILONA
HOSES AND FITTINGS FOR BOLLARDS
FLEXIBLES ET RACCORDS POUR BORNE ESCAMOTABLE

LATPIL
Latiguillo + racores para pilona.
Hoses + fittings for bollards.
Flexible + raccords pour borne escamotable.

Serie Aplica
- Aplicaciones
- R2Q - Cilindros
- 2946 - Cilindro hidráulico
- 4GB - Grupo motobomba

Aplica Series
- Applications
- R2Q - Cylinders
- 2946 - Hydraulic cylinders
- 4GB - Power pack unit

Série Aplica 65
- Application 66
- R2Q - Vérins 67
- 2946 - Vérin hydraulique 68
- 4GB - Groupe motopompe 69

Serie Aplica

En **Hydom**, estudiamos constantemente ideas para aplicar a las diferentes estructuras que requieren de automatizaciones adaptadas a medida.

Nuestro departamento técnico, se encarga de hacer un estudio personalizado, para poder dar con la solución a medida de sus necesidades, con los diferentes equipos de la serie Aplica.

Algunas de nuestras automatizaciones:

Aplica Series

At **Hydom**, we constantly study ideas to apply to the different structures that require customized automations.

Our technical department is entrusted with making a personalised study in order to provide a customized solution for your needs, with the different operators of the Aplica series.

Some of our automations:

Série Aplica

Chez **Hydom**, nous étudions constamment des idées à appliquer aux différentes structures demandant des automatisations adaptées sur-mesure.

Notre département technique est chargé de réaliser une étude personnalisée, afin de pouvoir trouver la solution sur-mesure répondant à vos besoins, avec les différents équipements de la série Aplica.

Voici quelques-unes de nos automatisations:

Automatización de trampillas / **Automation of hatchways and trapdoors** / Automatisation de trappes.

Parasol en ventanales / **Vertical swing outside closure for windows** / Pare-soleil pour baies vitrées.

Elevación de pérgola / **Lifting of pergolas** / Élévation de pergola.

Sistema para evitar rampas / **System to avoid ramps** / Système permettant d'éviter des rampes.

SERIE APLICA
APLICA SERIES
SÉRIE APLICA

MADE IN EUROPE

R2Q-CILINDROS
R2Q-CYLINDERS
R2Q-VERINS

Características
- Cilindro hidráulico de doble efecto.
- Carreras de 500 y 800, otras carreras y diámetros disponibles bajo pedido.

Features
- Double acting hydraulic cylinder.
- Strokes of 500 and 800, other strokes and diameters available on demand.

Caractéristiques
- Verin hydraulique à double effet.
- Courses de 500 et 800, autres courses et diamètres disponibles sur commande.

CARACTERÍSTICAS TÉCNICAS / TECHNICAL CHARACTERISTICS / CARACTÉRISTIQUES TECHNIQUES

Tipo / Type / Type	R2Q2850C500	R2Q2850C800
Tensión/**Voltage**/Tension	Según modelo de la bomba/**According to power pack unit model**/Selon le modèle de pompe	
Potencia motor/**Motor power**/Puissance moteur	Según modelo de la bomba/**According to power pack unit model**/Selon le modèle de pompe	
Consumo/**Consumption**/Consommation	Según modelo de la bomba/**According to power pack unit model**/Selon le modèle de pompe	
Condensador/**Capacitor**/Condensateur	Según modelo de la bomba/**According to power pack unit model**/Selon le modèle de pompe	
Protección térmica/**Termal cut-out** /Disjoncteur thermique	Según modelo de la bomba/**According to power pack unit model**/Selon le modèle de pompe	
Velocidad/**Speed**/Vitesse	Según modelo de la bomba/**According to power pack unit model**/Selon le modèle de pompe	
Bloqueo/**Blocking**/Blocage	Según modelo de la bomba/**According to power pack unit model**/Selon le modèle de pompe	
Intermitencia/**Duty**/Rapport cyclique	Según modelo de la bomba/**According to power pack unit model**/Selon le modèle de pompe	
Margen Temperatura/**Temperature range**/Plage de température	-20 ºC - +80 ºC	
Grado de protección IP/**IP Rating**/Degré de protection IP	IP 67	
Peso/**Weight**/Poids	11 kg	13,4 kg
Caudal/**Flow**/Débit	Según modelo de la bomba/**According to power pack unit model**/Selon le modèle de pompe	
Presión Máxima/**Maximum pressure**/Pression maximale	25 Mpa	
Fuerza (saliendo/entrando)/**Force (extending/retracting)**/Puissance (sortie/retour)	35.000 N / 25.000 N	
Carrera/**Stroke**/Course	500 mm*	800 mm*
Amortiguación/**Damping**/Amortissement	NO/**NO**/NON	
Tipo aceite/**Fluid to be used**/Type d'huile	Renolin MR2835	
Dimensiones/**Dimensions**/Dimensions	D-62x677 cerrado/**closed**/fermé	D-62x977 cerrado/**closed**/fermé

* Se pueden fabricar carreras especiales para cantidades mínimas de 4 unidades.

* Special strokes can be manufactured for minimum quantities of 4 units.

* Il est possible de fabriquer des courses spéciales pour des quantités à partir d'un nombre minimum de 4 unités.

2946-CILINDRO HIDRÁULICO
2946-HYDRAULIC LINEAL OPERATOR
2946-VERIN HYDRAULIQUE

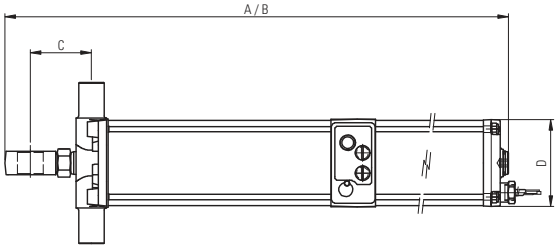

Características
- Cilindro hidráulico con grupo motobomba integrado.
- Carreras disponibles: 500 mm/700 mm y 900 mm.

Characteristics
- Hydraulic cylinder with integrated power pack unit.
- Strokes available: 500 mm / 700 mm and 900 mm.

Caractéristiques
- Verin hydraulique avec groupe motopompe intégré.
- Courses disponibles : 500 mm / 700 mm et 900 mm.

CARACTERÍSTICAS TÉCNICAS / TECHNICAL CHARACTERISTICS / CARACTÉRISTIQUES TECHNIQUES

Tipo / Type / Type	2946500	2946700	2946900
Tensión/**Voltage**/Tension	230 V 50 Hz		
Potencia motor/**Motor power**/Puissance moteur	125 W (1500 rpm)		
Consumo/**Consumption**/Consommation	250 W		
Condensador/**Capacitor**/Condensateur	14 µF		
Protección térmica/**Termal cut-out**/Disjoncteur thermique	100 ºC		
Velocidad/**Speed**/Vitesse	4 mm/s		
Bloqueo/**Blocking**/Blocage	SÍ/**YES**/OUI		
Intermitencia/**Duty**/Rapport cyclique	S2: 15 min S3: 30%		
Margen Temperatura/**Temperature range**/Plage de température	-20 ºC - +80 ºC		
Grado de protección IP/**IP Rating**/Degré de protection IP	IP 67		
Peso/**Weight**/Poids	16 kg	19 kg	21 kg
Caudal/**Flow**/Débit	0,375 lts/min		
Presión Máxima/**Maximum pressure**/Pression maximale	9 Mpa		
Fuerza (entrando/saliendo)/**Force (extending/retracting)**/Puissance (sortie/retour)	14.000 N / 10900 N		
Carrera/**Stroke**/Course	500 mm	700 mm	900 mm
Amortiguación/**Damping**/Amortissement	NO		
Capacidad aceite/**Fluid capacity**/Capacitat d'huile	3000 cm^3	4000 cm^3	5000 cm^3
Tipo aceite/**Fluid to be used**/Type d'huile	Renolin MR-2835		
Dimensiones/**Dimensions**/Dimensions Cerrada/**Closed**/Unité Fermée	90x90x960 mm	90x90x1160 mm	90x90x1360 mm

GRUPO MOTOBOMBA 4GBS
POWER PACK UNIT 4GBS
GROUPE MOTOPOMPE 4GBS

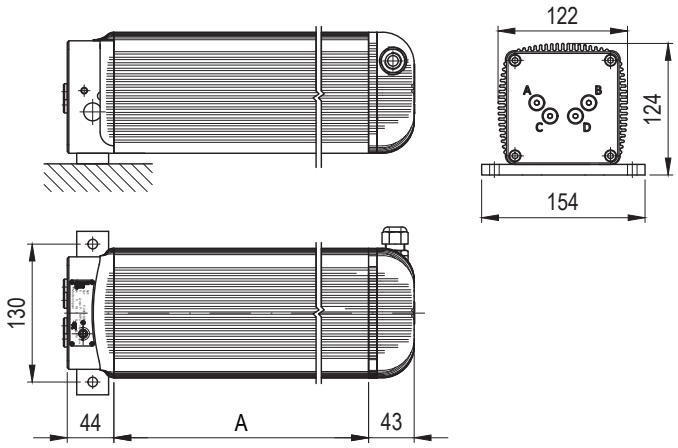

Características
- Grupo motobomba con sistema de bloqueo seleccionable y velocidad ajustable.
- Caudal de 0,5 l/min hasta 2 l/min.
- Tanque de 2L (Opcional 4L).
- Motor monofásico 230V-50Hz con protección contra sobrecalentamiento.
- Presión de 5 Mpa a 12 Mpa (según modelo).

Features
- Power pack with selectable locking and adjustable speed.
- Flow from 0.5 l/min to 2 l/min.
- Tank of 2L (optional 4L).
- Single-phase motor of 230V-50Hz with protection against overheating.
- Pressure from 5 Mpa to 12 Mpa (according to model).

Caractéristiques
- Groupe motopompe avec blocage sélectionnable et vitesse réglable.
- Débit de 0,5 l/min jusqu'à 2 l/min.
- Réservoir de 2 l (Optionnel 4 l).
- Moteur monophasé 23V – 50Hz avec protection contre la surchauffe.
- Pression de 5 Mpa à 12 Mpa (selon le modèle).

CARACTERÍSTICAS TÉCNICAS / TECHNICAL CHARACTERISTICS / CARACTÉRISTIQUES TECHNIQUES

Tipo / Type / Type	4GBS332L/4L	4GBS662L/4L	4GBS1332L/4L
Tensión/**Voltage**/Tension	230 V 50 Hz		
Potencia motor/**Motor power**/Puissance moteur	220 W - 1500 rpm		
Consumo/**Consumption**/Consommation	450 W		
Condensador/**Capacitor**/Condensateur	10 µF		
Protección térmica/**Termal cut-out**/Disjoncteur thermique	100 ºC		
Velocidad/**Speed**/Vitesse	–		
Bloqueo/**Blocking**/Blocage	Seleccionable/**Selectable**/Sélectionnable		
Intermitencia/**Duty**/Rapport cyclique	S2-60 minutos/minutes S3-50%		
Margen Temperatura/**Temperature range**/Plage de température	0 ºC a 80 ºC (Opcional/**Optional**/Optionnel -20 ºC - +80 ºC)		
Grado de protección IP/**IP Rating**/Degré de protection IP	IP 55		
Peso/**Weight**/Poids	9 kg		
Caudal/**Flow**/Débit	0,3 a 0,5 lt/min	0,5 a 1 lt/min	1 a 2 lt/min
Presión Máxima/**Maximum pressure**/Pression maximale	120 Bar	90 Bar	50 Bar
Fuerza (entrando/saliendo)/**Force (extending/retracting)**/Puissance (sortie/retour)	–		
Carrera/**Stroke**/Course	–		
Amortiguación/**Damping**/Amortisseur	–		
Capacidad aceite/**Fluid capacity**/Capacitat d'huile	1.500 cm^3		
Tipo aceite/**Fluid to be used**/Type d'huile	HLP32		
Dimensiones/**Dimensions**/Dimensions	*Opción 2L* A: 240 mm - B: 114 mm - C: 154 mm *Opción 4L* A: 550 mm - B: 114 mm - C: 154 mm		

Barreras Hidráulicas
- Bar 4-6
- Accesorios y recambios

Hydraulic Barriers
- Bar 4-6
- Accessories

Barrières hydrauliques 71
- Bar 4-6 72
- Accessoires 73-75

BARRERAS HIDRÁULICAS / HYDRAULIC BARRIERS / BARRIÈRES HYDRAULIQUES

BAR4 – BAR6

QUALITY 4 YEARS GUARANTEE

MADE IN EUROPE

BAR4 – BAR6

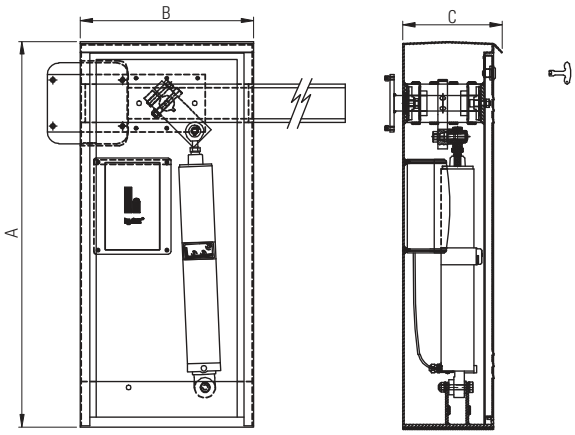

- Barreras para uso intensivo.
- Contrapeso y cuadro de maniobras incluido.
- Astas redondas o rectangulares de 4 o 6 m. (No incluida).
- Amortiguación en apertura y cierre.
- Sistema de desbloqueo manual para permitir el acceso en caso de fallo del suministro eléctrico.
- No necesita mantenimientos.
- Equipo único con posibilidad de montaje para apertura izquierda o derecha.

- Barriers for intensive use.
- Counterweight and control panel included.
- Rounded or rectangular arm of 4 or 6 m (not included).
- Slow down in opening and closing.
- Manual unlocking system to enable access in case of power failure.
- No maintenance needed.
- Sole equipment with possibility of assembly for opening right or left.

- Barrières à usage intensif.
- Contrepoids et tableau de commandes inclus.
- Pôles rondes ou rectangulaires de 4 ou 6 m. (Non incluses)
- Amortissement lors de l'ouverture et de la fermeture.
- Système de déblocage manuel afin de permettre l'accès en cas de coupure d'électricité.
- Aucune maintenance requise.
- Équipement unique avec possibilité de montage pour une ouverture vers la gauche ou vers la droite.

CARACTERÍSTICAS TÉCNICAS / TECHNICAL CHARACTERISTICS / CARACTÉRISTIQUES TECHNIQUES		
	BAR4	BAR6
Voltaje/**Voltage**/Tension	230 V - 50 Hz Opcional/**Optional**/Optionnel: (110 V - 60 Hz)	
Potencia motor/**Motor power**/Puissance moteur	125 W - 3000 RPM	
Protección térmica/**Thermal protection**/Disjoncteur thermique	100 ºC	
Clasificación IP/**IP classification**/Classement IP	IP55	
Condensador/**Condensator**/Condensateur	10 µF	
Margen de temperatura/**Range of temperature**/Plage de température	- 20 ºC a/à 80 ºC	
Ciclos max./hora/**Max. cycles/hour**/Cycles max./heure	150	100
Cerradura hidráulica/**Hydraulic self-locking**/Serrure hydraulique	SÍ/**YES**/OUI	
Tiempo de carrera Ext./Retr./**Time of stroke Ext/ret.**/Temps de course Extension/Retour	5-4 s	8-6 s
Presión máxima/**Maximum pressure**/Pression maximale	15 Bar	
Caudal/**Flow**/Débit	3 L/min	2 L/min
Longitud máxima de el asta/**Maximum length of arm**/Longueur maximale de la lisse	4 m	6 m
Aceite/**Oil**/Huile	Renolin MR2835 o/ou HLPD-132	
Dimensiones/**Dimensions**/Dimensions	A:1000 x B:450 x C:258 mm	

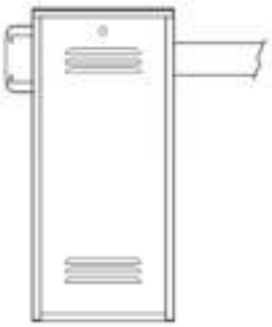

Mano derecha
Right hand
Coté droit

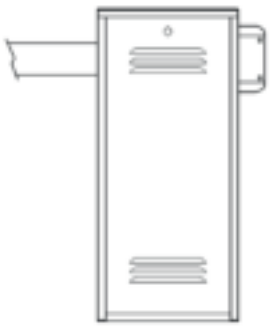

Mano izquierda
Left hand
Coté gauche

Para determinar si la barrera es mano derecha o izquierda, se mira por el lado dónde está la puerta de la caja de la barrera, la mano es por el lado que baja la barrera.

To determine if the barrier is right hand or left hand, you look from the side where the door of the barrier box is, the hand is the side where the barrier comes down.

Pour déterminer si la barrière est à droite ou à gauche, vous regardez du côté où se trouve la porte de la boîte de la barrière, la main est le côté où la barrière descend.

ACCESORIOS Y RECAMBIOS / ACCESSORIES AND SPARE PARTS / ACCESSOIRES ET PIÈCES DÉTACHÉES

ACCESORIOS PARA BARRERA / ACCESSORIES FOR BARRIER / ACCESSOIRES POUR BARRIÈRE

4 YEARS QUALITY GUARANTEE

MADE IN EUROPE

ACCESORIOS PARA BARRERA / ACCESSORIES FOR BARRIER / ACCESSOIRES POUR BARRIÈRE

N9894/23/3
Asta para barrera redonda 80x2,5x3000 mm.
Arm for round barrier 80x2,5x3000 mm.
Pôle pour barrière ronde 80x2,5x3000 mm.

N9894/23/6
Asta para barrera redonda 80x2,5x6000 mm.
Arm for round barrier 80x2,5x6000 mm.
Pôle pour barrière ronde 80x2,5x6000 mm.

N9894/16/3
Asta para barrera rectangular 100x40x3000 mm.
Arm for rectangular barrier 100x40x3000 mm.
Pôle pour barrière rectangulaire 100x40x3000 mm.

N9894/16/6
Asta para barrera rectangular 100x40x6000 mm.
Barrier articulation set 100x40x6000 mm.
Pôle pour barrière rectangulaire 100x40x6000 mm.

0418003.0
Conjunto articulación barrera.
Barrier joint set.
Ensemble articulation barrière.

0418001.0
Conjunto apoyo fijo.
Fixed support set.
Ensemble appui fixe.

0418002.0
Conjunto apoyo móvil.
Mobile support set
Ensemble appui mobile.

9894/32
Placa base barrera.
Barrier base plate.
Plaque de base barrière.

0418004.0
Rastrillera de 2 m.
Folding bottom skirt in pieces of 2 m.
Rideau de pôle de 2 m.

ACCESORIOS Y RECAMBIOS / ACCESSORIES AND SPARE PARTS / ACCESSOIRES ET PIÈCES DÉTACHÉES

RECAMBIOS PARA BARRERA / SPARE PARTS FOR BARRIER / PIÈCES DÉTACHÉES POUR BARRIÈRE

4 YEARS QUALITY GUARANTEE

MADE IN EUROPE

RECAMBIOS PARA BARRERA / SPARE PARTS FOR BARRIER / PIÈCES DÉTACHÉES POUR BARRIÈRE

9894/15/2
Soporte para barra redonda. Ø 80 mm.
Support for rounded arm. Ø 80 mm.
Support pour barre ronde. Ø 80 mm.

9894/15/1
Soporte para barra rectangular de 100x40 mm.
Support for rectangular arm. 100x40 mm.
Support pour barre rectangulaire de 100x40 mm.

3LB66RT150A1A2
Unidad lineal barrera con bomba de 2 L/min. Carrera 150 mm.
Lineal barrier operator with pump of 2 l/min. Stroke 150 mm
Unité linéaire barrière avec pompe de 2 l/min. Course 150 mm.

3LB100RT150A1A2
Unidad lineal barrera con bomba de 3 L/min. Carrera 150 mm.
Lineal barrier operator with pump of 3 l/min. Stroke 150 mm
Unité linéaire barrière avec pompe de 3 l/min. Course 150 mm.

3LB133RT150A1A2
Unidad lineal barrera con bomba de 4 L/min. Carrera 150 mm. (Versión rápida).
Lineal barrier unit with pump of 4 l/min. Stroke 150 mm.
Unité linéaire barrière avec pompe de 4 l/min. Course 150 mm. (Version rapide).

9894/18
Contrapeso para barrera de hasta 4 m.
Counterweight for barrier of up to 4 m.
Contrepoids pour barrière allant jusqu'à 4 m.

9894/24
Contrapeso para barrera de hasta 6 m.
Counterweight for barrier of up to 6 m.
Contrepoids pour barrière allant jusqu'à 6 m.

N9894/1
Caja para barrera de 4 y 6 m.
Cabinet for barrier up to 6 m.
Boîtier pour barrière de 4 et 6 m.

Angel Mir

Equipos Puertas Correderas

- En qué nos diferenciamos
- Criterios para elegir el automatismo
- Serie Lider
- Serie Ran
- Accesorios

Sliding gates Equipment

- What makes us different
- Criteria for choosing automation
- Lider Series
- Ran Series
- Accessories

Équipements pour potes coulissantes 77

- En quoi nous différencions-nous 78-79
- Critères pour choisir l'automatisme 80-83
- Série Lider 84
- Série Ran 85-86
- Accessoires 87

EN QUÉ NOS DIFERENCIAMOS

LIDER

Diseñados para uso intensivo en parkings comunitarios.

Durabilidad
– Motor eléctrico provisto de sonda térmica contra sobrecalentamiento.
– Única unidad del mercado con bomba de engranajes compensadas hidrostáticamente que permite aumentar más la presión de la bomba y alargar su vida más del doble que una sin compensar.
– Utilizamos motores orbitales de uso industrial para transmitir el par de giro.

Mantenimiento prácticamente nulo.

Seguridad contra aplastamiento independiente en apertura y cierre.

Sistema que permite mover la puerta sin desbloquear el automatismo, si la puerta dispone de una cerradura eléctrica de gancho, tan solo abriendo dicha cerradura desde el exterior podremos abrir la puerta fácilmente.

Grupo motobomba y motor de giro por separado que permite montarlo en espacios reducidos al mismo tiempo que aislamos el sonido.

Opciones:
– Aumentar el ciclo de trabajo aumentando el tanque de aceite por uno de mayor tamaño.
– Versiones más rápidas (fabricación expresa).

LIDER-L0

Operador hidráulico diseñado para frenar puertas correderas que funcionan en pendiente, solucionando así el problema de cierre o abertura incontrolada debido al desbloqueo del operador automático de la puerta.

Durabilidad
– Única unidad del mercado con bomba de engranajes compensadas hidrostáticamente que permite aumentar más la presión de la bomba y alargar su vida más del doble que una sin compensar.

Mantenimiento prácticamente nulo.

WHAT MAKES US DIFFERENT

LIDER

Designed for intensive use in community car parks.

Durability
– Electric motor with thermal overload to protect against overheating.
– Sole unit in the market with gear pump compensated hydrostatically which enables the pressure increase of the pump and lengthens its life more than double compared to one without compensation.
– We use orbital motors of industrial use to transmit the torque.

Maintenance practically null.

Independent **safety against entrapment** in opening and closing.

System which enables to move the gate without unlocking the automation, if the gate has an electric lock, after opening this lock from the outside we can open the gate easily.

Separated Power pack unit and hydraulic motor pump enables assembly in reduced spaces while insulating the sound.

Options:
– Increase the working cycle by changing the oil tank for a bigger one.
– Faster versions custom manufactered.

LIDER-L0

Hydraulic motor designed to keep the speed constant of sliding gates on a slope, thus solving the problem uncontrolled closing or opening due to the unlocking of the operator.

Durability
– Unique unit in the market gear pump compensated hydrostatically which enables the increase in the pressure of the pump and lengthens its life more than double compared to without compensation.

Maintenance practically null.

EN QUOI NOUS DIFFÉRENCIONS-NOUS ?

LIDER

Conçues pour un usage intensif dans les parkings de copropriétés.

Durabilité
– Moteur électrique muni d'une sonde thermique contre la surchauffe.
– Seule unité du marché avec pompe à engrenages à compensation hydrostatique qui permet d'avantage augmenter la pression de la pompe et de prolonger sa vie de plus du double d'une pompe sans compensation.
– Nous utilisons des moteurs orbitaux à usage industriel pour transmettre le couple de rotation.

Maintenance quasi-nulle.

Sécurité contre l'écrasement indépendante lors de l'ouverture et de la fermeture.

Système qui permet de déplacer la porte sans débloquer l'automatisme, si la porte dispose d'une serrure électrique à crochet, il suffira que cette serrure soit ouverte depuis l'extérieur pour que nous puissions ouvrir la porte facilement.

Groupe motopompe et moteur de rotation séparé qui permet un montage dans des espaces réduits tout en offrant isolation sonore.

Options :
– Augmenter le cycle de travail en optant pour un réservoir d'huile de plus grande taille.
– Versions plus rapides (fabrication expresse).

LIDER-L0

Opérateur hydraulique conçu pour freiner les portes coulissantes qui fonctionnent en pente, en offrant ainsi une solution au problème de fermeture ou d'ouverture incontrôlée suite au déblocage de l'opérateur automatique de la porte.

Durabilité
– Seule unité du marché avec pompe à engrenages à compensation hydrostatique qui permet d'avantage augmenter la pression de la pompe et de prolonger sa vie de plus du double d'une pompe sans compensation.

Maintenance quasi-nulle.

CRITERIOS PARA ELEGIR EL AUTOMATISMO PARA UNA PUERTA CORREDERA

Los puntos a tener en cuenta son: El peso de la puerta, la longitud, la frecuencia de uso, la pendiente en que se mueve y si desde el interior se permite que partes del cuerpo de una persona pasen de un lado a otro de la puerta.

CRITERIA FOR CHOOSING AUTOMATIONS FOR A SLIDING GATE

The key points to choose the automation are: the weight of the gate, the length, the frequency of use. The slope on which it moves and if from the inside it enables parts of the human body to pass from one side to the other of the gate.

CRITÈRES POUR CHOISIR L'AUTOMATISME POUR UNE PORTE COULISSANTE

Les aspects à prendre en compte sont les suivants: le poids de la porte, la longueur, la fréquence d'usage, l'inclinaison le long de laquelle se produit le déplacement et si des parties du corps d'une personne peuvent passer à l'intérieur de la porte, d'un côté à l'autre de celle-ci.

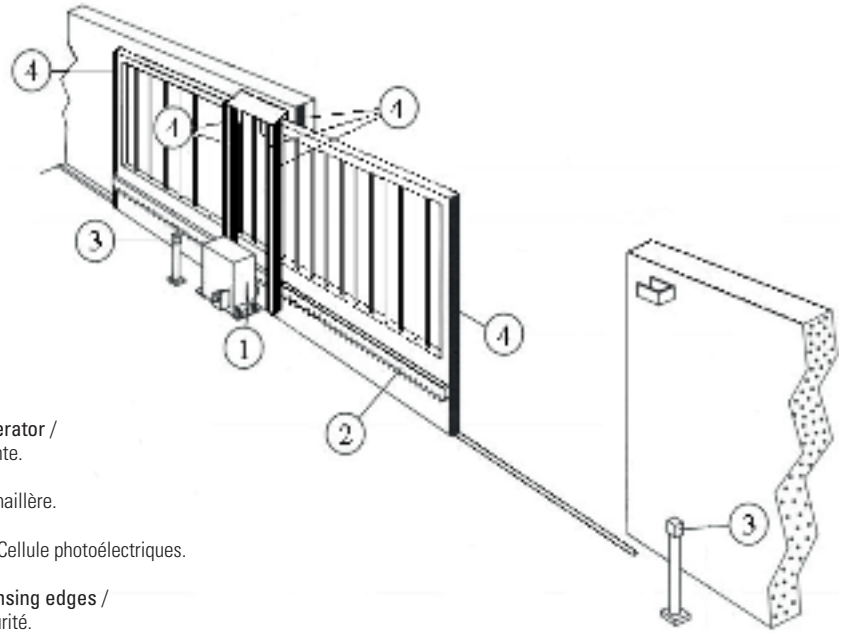

1 Operador corredera / **Operator** / Opérateur porte coulissante.

2 Cremallera / **Rack** / Crémaillère.

3 Fotocélula / **Photocell** / Cellule photoélectriques.

4 Bandas de contacto / **Sensing edges** / Proofils sensibles de securité.

1 Longitud y peso de la hoja de la puerta:

1 Length and weight of the leaf:

1 Longueur et poids du vantail de la porte :

Longitud / Length / Longueur	300 kg	500 kg	600 kg	800 kg
2 m	RAN2 MINI, RAN3500	RAN3500, RAN4	RAN4, RAN2	RAN2, LIDER
4 m	RAN2 MINI, RAN3500	RAN3500, RAN4	RAN4, RAN2	RAN2, LIDER
6 m	RAN2 MINI, RAN3500	RAN3500, RAN4	RAN4, RAN2, LIDER	RAN2, LIDER
8 m	RAN2 MINI, RAN3500	RAN3500, RAN4	RAN4, RAN2, LIDER	RAN2, LIDER
12 m	RAN2, LIDER	RAN2, LIDER	RAN2, LIDER	RAN2, LIDER

2 Nº máximo de vehículos del garaje:

2 Maximum # of vehicles of the garage:

2 Nº maximum de véhicules du garage:

Referencia / Reference / Référence	Nº máximo de vehículos para una puerta / Maximum # of vehicles for a gate Nº maximum de véhicules pour une porte
RAN2MINI	Menor de 10 vehículos / **Less than 10 vehicles** / Moins de 10 véhicules
RAN3500	Menor de 10 vehículos / **Less than 10 vehicles** / Moins de 10 véhicules
RAN4	Menor de 10 vehículos / **Less than 10 vehicles** / Moins de 10 véhicules
RAN2	Menor de 20 vehículos / **Less than 20 vehicles** / Moins de 20 véhicules
LIDER	Con Grupo-Bomba Tanque 2 lts. <100 vehículos / **With Power pack unit with tank of 2 Lts. <100 vehicles** / Avec le Groupe-Pompe Réservoir 2l < 100 véhicules Con Grupo-Bomba Tanque 4 lts. <250 vehículos / **With Power pack unit with tank of 4 Lts. <250 vehicles** / Avec le Groupe-Pompe Réservoir 4l < 250 véhicules

3 Cremallera a utilizar en función del operador:

3 Rack to use according to operator:

3 Crémaillère à utiliser selon l'opérateur :

RAN2 MINI / RAN 3500 Y RAN 4	RAN2	LIDER
0220004.0	0220002.0	0220003.0

4 Seguridades en la puerta:
Según si la puerta permite el paso de partes del cuerpo de un lado a otro por su interior, deberemos montar seguridades en los posibles puntos de atrapamiento o cizalla.

4 Safety in the gate:
Depending on whether the gate allows the passing of parts of the body from one side to the other side through the gate, we must install safety devices to avoid entrapment or shearing.

4 Sécurités au niveau de la porte :
Selon si des parties du corps peuvent passer à l'intérieur de la porte, d'un côté à l'autre de celle-ci, nous devrons monter des éléments de sécurité au niveau des éventuels points de fauchage ou de cisaillement.

	Interior cerrado Interior closed Intérieur fermé	Interior abierto Interior open Intérieur ouvert
Bandas en los extremos de la hoja móvil Safety edges at the ends of the mobile leaf Bandes aux extrémités du vantail mobile	SÍ / YES / OUI	SÍ / YES / OUI
Bandas en la estructura de la guía y en la valla exterior Safety edges at the structure of the guide and on the exterior barrier Bandes au niveau de la structure du guide et au niveau de la clôture extérieure	NO/NO/NON	SÍ / YES / OUI
Fotocélula / Photocell / Cellule photoélectrique	SÍ / YES / OUI	SÍ / YES / OUI

5 Selección del voltaje y frecuencia de red para el operador:
RAN2 sólo disponible en 230 Vac 50 Hz, RAN2 MINI, RAN3500 disponible en 230 Vac 50/60 Hz y RAN4 disponible en 230 Vac 50/60 Hz o 115 Vac 50/60 Hz.

5 Selection of the operator depending on the power supply:
RAN2 only available in 230 Vac 50 Hz RAN2 MINI, RAN3500 available in 230 Vac 50/60 Hz and RAN4 available in 230 Vac 50/60 Hz or 115 Vac 50/60 Hz

5 Choix de la tension et de la fréquence de réseau pour l'opérateur :
RAN2 disponible uniquement en 230 Vac 50 Hz, RAN2 MINI, RAN3500 disponible en 230 Vac 50/60 Hz et RAN4 disponible en 230 Vac 50/60 Hz ou 115 VAC 50/60 Hz.

COMPLEMENTOS | ACCESSORIES | ACCESSOIRES

Cerraduras / Locks / Serrures

RAN2, RAN2-MINI, RAN3 y/and/ou RAN4	LIDER		
	Cerradura hidráulica Hydraulic lock Serrure hydraulique	Cerradura eléctrica Electric lock Serrure électrique	Cerradura magnética Magnetic lock Serrure magnétique
Incorporan sistema de bloqueo automático. **Incorporates automatic self-locking.** Ces modèles comportent un système de blocage automatique.			
	2ANCL	0321001.0	CEMS600/1000

El equipo hidráulico LIDER no es auto bloqueable por lo que necesitaremos algún tipo de cerradura.

The LIDER hydraulic set is not self-locking so we will need some type of lock.

L'équipement hydraulique LIDER n'est pas autobloquant, il nous faut donc quel que type de serrure.

Cuadros de Control Electrónico / Electronic control panels / Tableaux de contrôle électronique

Para/For/Pour LIDER

QMB2

Todos los operadores electromecánicos incorporan cuadro de maniobras en el propio equipo.

Para el equipo hidráulico LIDER se recomienda usar el cuadro de control QMB2.

All our electromechanical operators incorporate the control panel.

For the LIDER hydraulic set we recommend using QMB2 control panel.

Tous les opérateurs électromécaniques comportent un tableau de commandes.

Pour l'équipement hydraulique LIDER, on recommande l'utilisation du tableau de contrôle QMB2.

Receptores y Emisores / Receivers and transmitters / Récepteurs et émetteurs

Tarjetas Receptoras Receiver cards Cartes réceptrices		Emisores Transmitters Émetteurs			
SRT-MINI HYD	SRT o 255 o 1000	ST1	ST3	HD4	TERRA

Las tarjetas receptoras SRT, son compatibles con los cuadros, permitiendo gestionar desde 255 hasta 1000 códigos. Pudiendo programar cualquiera de estos emisores que van de 1 hasta 5 canales.

The SRT receiver cards are compatible with Hydom control panels, enabling the handling of 255 to 1000 codes, being able to programme any of these transmitters which range from 1 to 5 channels.

Les cartes réceptrices SRT sont compatibles avec les tableaux et peuvent prendre en charge de 255 à 1000 codes.
Avec la possibilité de programmer n'importe lequel de ces émetteurs qui vont de 1 à 5 canaux.

Dispositivos de Seguridad / Safety devices / Dispositifs de sécurité

Fotocélula emisor receptor para exterior Photocell transmitter for exterior Cellule photoélectrique émetteur-récepteur pour extérieur	Fotocélula espejo pared para interior Photocell wall mirror for interior Cellule photoélectrique murale miroir pour intérieur	Fotocélula espejo petaca para interior Photocell mirror casing for interior Cellule photoélectrique miroir de type flasque pour intérieur	Banda resistiva 8K2 8K2 Resistive safety edge Bande résistive 8K2	Kit Wireless band Wireless band kit Kit bande sans fil
FOTERNL	FOTORP	FOTOCGM	BANDR8K2 1M	WBANDP

Para poder cumplir con la normativa de puertas EN-13241-1 es necesario la incorporación de dispositivos de seguridad, **Hydom** recomienda utilizar fotocélulas y burletes o bandas de seguridad.

In order to comply with the EN-1324-1 regulation for gates the incorporation of safety devices is necessary, **Hydom** recommending the use of photocells and safety edges.

Pour pouvoir satisfaire la règlementation relative aux portes EN-1341-1, il est nécessaire de procéder à l'incorporation de dispositifs de sécurité, **Hydom** recommande d'utiliser des cellules photoélectriques et des bourrelets ou des bandes de sécurité.

SERIE LIDER / LIDER SERIES / SÉRIE LIDER

LIDER / LIDER-L0

MADE IN EUROPE

LIDER

USO INTENSIVO / INTENSIVE USE / USAGE INTENSIF

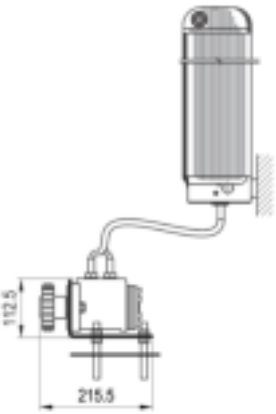

Incluye:
- 4GB3S133L2 (grupo motobomba).
- 1MGP (motor hidráulico orbital).
- Conexiones hidráulicas.
- Soportes.

Características
- Grupo bomba y motor orbital por separado.
- Actuador hidráulico para puertas correderas de hasta 1000 kg.

Includes:
- 4GB3S133L2 (Power pack unit).
- 1MPG (hydraulic motor).
- Hydraulic connections.
- Brackets.

Features
- Separate power pack unit and hydraulic motor.
- Hydraulic operator for sliding gates up to 1000 kg.

Comprend :
- 4GB3S133L2 (groupe motopompe).
- 1MGP (moteur hydraulique orbital).
- Connexions hydrauliques.
- Supports.

Caractéristiques
- Groupe pompe et moteur orbital séparé.
- Moteur hydraulique pour portes coulissantes jusqu'à 1000 kg.

LIDER-L0

FRENO PARA PUERTAS CORREDERAS INSTALADAS EN PENDIENTES

BRAKE FOR SLIDING DOORS INSTALLED ON SLOPES

FREIN POUR PORTES COULISSANTES INSTALLÉES SUR DES PENTES

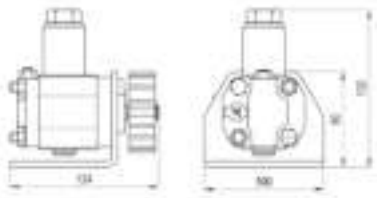

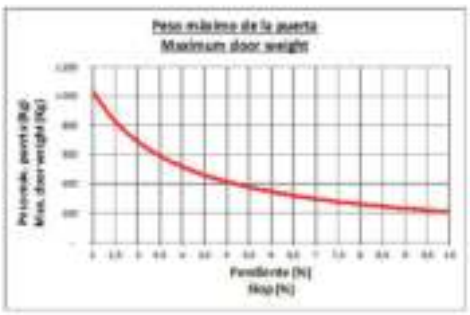

Características
- Ajustes de frenado.
- Piñón de salida con rodamiento unidireccional para tener freno en un solo sentido.
- Único equipo para cualquier sentido de giro.

Features
- Braking adjustment.
- Pinion with unidirectional needle bearing to be able to brake in a single direction.
- Unique equipment for any direction of turn.

Caractéristiques
- Réglage de freinage.
- Pignon de sortie avec roulement unidirectionnel pour qu'il n'y ait le frein que dans un seul sens.
- Équipement unique pour n'importe quel sens de rotation.

SERIE RAN / RAN SERIES / SÉRIE RAN

RAN2 / RAN4 / RAN2MINI

MADE IN EUROPE

RAN2

ACTUADOR ELECTROMECÁNICO PARA PUERTAS CORREDERAS DE USO RESIDENCIAL

Dimensiones/**Dimensions**/Dimensions:
343 x 211 x 278 mm

Características
- Para puertas de hasta 800 kg.
- Sistema de cremallera metálica M5 (opcional M4).
- Salida auxiliar a 12 V y a 230 V para luces.
- Sistema guiado cremallera basculante.
- Sistema anti vandálico que no permite desacoplar la cremallera del motor sin desbloquearlo.

ELECTROMECHANICAL ACTUATOR FOR SLIDING GATES FOR RESIDENTIAL USE

Features
- For gates up to 800 kg.
- Metallic rack system M5 (optional M4).
- Auxiliary exit of 12 V and to 320 V for lights.
- Swivelling guided rack system.
- Anti-vandal system that does not allow to uncouple the rack from the operator without unlocking.

ACTIONNEUR ÉLECTROMÉCANIQUE POUR PORTES COULISSANTES À USAGE RÉSIDENTIEL

Caractéristiques
- Pour des portes allant jusqu'à 800 kg.
- Système de crémaillère métallique M5 (optionnel M4).
- Sortie auxiliaire à 12 V et à 230 V pour l'éclairage.
- Système guidé crémaillère basculante.
- Système anti-vandalisme qui ne permet pas de désaccoupler la crémaillère du moteur sans le débloquer.

RAN4

ACTUADOR ELECTROMECÁNICO PARA PUERTAS CORREDERAS DE USO RESIDENCIAL

Dimensiones/**Dimensions**/Dimensions:
343 x 211 x 278 mm

Características
- Para puertas de hasta 600 kg.
- Sistema de cremallera de poliamida M4.
- Salida auxiliar a 12 V y a 230 V para luces.
- Sistema guiado cremallera basculante.
- Sistema anti vandálico que no permite desacoplar la cremallera del motor sin desbloquearlo.

ELECTROMECHANICAL ACTUATOR FOR SLIDING GATES FOR RESIDENTIAL USE

Features
- For doors of up to 600 kg.
- Rack system of polyamide M4.
- Auxiliary exit of 12 V and to 320 V for lights.
- Swivelling guided rack system.
- Anti-vandal system that does not allow to uncouple the rack from the operator without unlocking.

ACTIONNEUR ÉLECTROMÉCANIQUE POUR PORTES COULISSANTES À USAGE RÉSIDENTIEL

Caractéristiques
- Pour des portes allant jusqu'à 600 kg.
- Systéme de crémaillère en polyamide M4.
- Sortie auxiliaire à 12 V et à 230 V pour l'éclairage.
- Système guidé crémaillère basculante.
- Système anti-vandalisme qui ne permet pas de désaccoupler la crémaillère du moteur sans le débloquer.

RAN2MINI

ACTUADOR ELECTROMECÁNICO PARA PUERTAS CORREDERAS DE USO RESIDENCIAL

Dimensiones/**Dimensions**/Dimensions:
276,5 x 197,5 x 276,5 mm

Características
- Para puertas de hasta 300 kg.
- Sistema de cremallera de poliamida M4.
- Temporizador para el cerrado automático.
- Salida auxiliar a 12 V y a 230 V para luces.
- Sistema guiado cremallera basculante.
- Sistema anti vandálico que no permite desacoplar la cremallera del motor sin desbloquearlo.

ELECTROMECHANICAL ACTUATOR FOR SLIDING GATES FOR RESIDENTIAL USE

Features
- For doors of up to 300 kg.
- Rack system of polyamide M4.
- Timer for automatic closing.
- Auxiliary exit of 12 V and to 320 V for lights.
- Swivelling guided rack system.
- Anti-vandal system that does not allow to uncouple the rack from the operator without unlocking.

ACTIONNEUR ÉLECTROMÉCANIQUE POUR PORTES COULISSANTES À USAGE RÉSIDENTIEL

Caractéristiques
- Pour des portes allant jusqu'à 300 kg.
- Systéme de crémaillère en polyamide M4.
- Temporisateur pour la fermeture automatique.
- Sortie auxiliaire à 12 V et à 230 V pour l'éclairage.
- Système guidé crémaillère basculante.
- Système anti-vandalisme qui ne permet pas de désaccoupler la crémaillère du moteur sans le débloquer.

SERIE RAN / RAN SERIES / SÉRIE RAN

RAN3500 / KIT RAN3500

MADE IN EUROPE

RAN3500

ACTUADOR ELECTROMECÁNICO PARA PUERTAS CORREDERAS DE USO RESIDENCIAL

Dimensiones/**Dimensions**/Dimensions:
292 x 200,5 x 298 mm

Características
- Para puertas de hasta 500 kg.
- Sistema de cremallera de poliamida M4 (opcional cremallera metálica).
- Cuadro de control y receptor incorporado.
- Sistema de desbloqueo rápido.
- Temporizador digital de cierre automático.
- Salida auxiliar a 12 V.
- Sistema anti vandálico que no permite desacoplar la cremallera del motor sin desbloquearlo.

ELECTROMECHANICAL ACTUATOR FOR SLIDING GATES FOR RESIDENTIAL USE

Features
- For doors of up to 500 kg.
- Rack system of polyamide M4 (optional metallic rack).
- Control panel and receiver incorporated.
- Fast unlocking system.
- Digital automatic closing timer.
- Auxiliary exit of 12 V.
- Anti-vandal system that does not allow to uncouple the rack from the operator without unlocking.

ACTIONNEUR ÉLECTROMÉCANIQUE POUR PORTES COULISSANTES À USAGE RÉSIDENTIEL

Caractéristiques
- Pour des portes allant jusqu'à 500 kg.
- Système de crémaillère en polyamide M4 (optionnel crémaillère métallique).
- Tableau de contrôle et récepteur incorporé.
- Système de déblocage rapide.
- Temporisateur numérique de fermeture automatique.
- Sortie auxiliaire à 12 V.
- Système anti-vandalisme qui ne permet pas de désaccoupler la crémaillère du moteur sans le débloquer.

KIT RAN3500

Incluye / Include / Comprend :

x1 RAN3500

4 m cremallera/**rack**/crémaillère 0220004.0

x1 FOTERNL

HD4

CARACTERÍSTICAS TÉCNICAS / TECHNICAL CHARACTERISTICS / CARACTÉRISTIQUES TECHNIQUES

	LIDER	RAN2	RAN4	RAN3	RAN2MINI	LIDER-L0
Tensión / **Voltage** / Tension	230 V 50 Hz	230 V 50 Hz	115/230 V 50/60 Hz	230 V 50/60 Hz	230 V 50/60 Hz	–
Voltaje motor eléctrico / **Electric motor power supply** / Tension moteur électrique	230 Vac	230 Vac	24 Vdc	24 Vdc	24 Vdc	–
Consumo / **Consumption** / Consommation	450 W	480 W	120 W	70 W	67 W	–
Condensador / Capacitor / Condensateur	10 µF	12 µF	–	–	–	–
Velocidad / **Speed** / Vitesse		6,4 m/min	9 m/min	8 m/min	12 m/min	Regulable/Adjustable Regulable/Adjustable Réglable/Adjustable
Caudal / **Flow** / Débit	2 lts/min	–				3 lts/min
Capacidad del tanque / **Capacidad del tanque** / Capacité du réservoir	2 L (Opcional/ **Optional**/Optionnel 4 L)	–				
Margen Temperatura / **Temperature range** / Plage de Temperature	0 ºC a/à 80 Opcional/**Optional**/ Optionnel: -20 / +80 ºC	-10 ºC / +40 ºC	-10 ºC / +40 ºC	-20 ºC / +70 ºC	-10 ºC / +40 ºC	-20 ºC / +80 ºC
Grado de protección IP / **IP Rating** / Degré de protection IP	IP 44					IP-67

ACCESORIOS - SERIES LIDER Y RAN
ACCESSORIES LIDER AND RAN SERIES
ACCESSOIRES - SÉRIES LIDER ET RAN

0220002.0
Cremallera galvanizada M5 1 m (Sólo pedidos a metros)
Para RAN2.
Galvanised rack M5 1 m (only orders in metres).
For RAN2.
Crémaillère galvanisée M5 1 m (Commandes en métres uniquement). Pour RAN2.

0220004.0
Cremallera poliamida M4 0,5 m (Sólo pedidos a metros)
Para RAN3500/RAN2MINI y RAN4.
Polyamide rack M4 0,5 m (only orders in metres)
For RAN3500/RAN2MINI and RAN4.
Crémaillère polyamide M4 0,5 m (Commandes en mètres uniquement). Pour RAN3500/RAN2MINI et RAN4.

0220003.0
Cremallera galvanizada M4 2 m (Sólo pedidos múltiplos de 2 m)
Para LIDER.
Galvanised rack M4 2 m (Only multiple orders of 2 m)
For LIDER.
Crémaillère galvanisée M4 2 m (Commandes de multiples de 2 m uniquement). Pour LIDER.

Equipos Puertas y persianas Enrollables
- Serie Roller
- Serie Tubular

Roll-up Gates and Blinds equipment
- Roller Series
- Tubular Series

Équipements pour Portes et Volets à enroulement 89
- Série Roller 90
- Série Tubular 91

SERIE ROLLER / ROLLER SERIES / SÉRIE ROLLER

ROLLERSF / ROLLERCF

4 YEARS QUALITY GUARANTEE

MADE IN EUROPE

ROLLERSF / ROLLERCF

- Para puertas enrollables de hasta 170 kg.
- Versión con o sin freno.
- Cuadro recomendado : QMSROLLER/ QMSROLLERP.

- For shutter doors up to 170 kg.
- Model with or without brake.
- Recommended control panel: QMSROLLER/QMSROLLERP.

- Pour portes enroulables allant jusqu'à 170 kg.
- Version avec ou sans frein.
- Tableau recommandé : QMSROLLER / QMSROLLERP.

CARACTERÍSTICAS TÉCNICAS / TECHNICAL CHARACTERISTICS / CARACTÉRISTIQUES TECHNIQUES

	ROLLERSF	ROLLERCF
Tensión/**Voltage**/Tension	230 V - 50 Hz	
Potencia motor/**Motor power**/Puissance moteur	600 W	
Margen temperatura/**Temperature range**/Plage de température	10 °C a/à 50 °C	
Freno eléctrico/**Electric brake**/Frein électrique	NO/NON	SÍ/**YES**/OUI
Par de giro/**Torque**/Couple de rotation	178 Nm	
Corriente nominal/**Nominal current**/Courant nominal	2,8 A	
Polea/**Pulley**/Poulie	200/220 mm	
Eje/**Shaft**/Axe	42/48/60 mm	
RPM Corona/**Crown wheel rpm**/RPM Couronne	10 RPM	
Peso máximo puerta/**Maximum door weight**/Poids maximum porte	170 kg	
Peso/**Weight**/Poids	7 kg	8 kg
IP/**IP**/IP	IP44	

ACCESORIOS SERIE ROLLER
ACCESSORIES ROLLER SERIES
ACCESSOIRES SÉRIE ROLLER

Minibox
Caja de desbloqueo externo.
Outside release brake armour.
Boîtier de déblocage externe.

0325001.0
Cerradura de 1 contacto.
Key selector 1 contact.
Serrure à 1 contact.

0325002.0
Cerradura de 2 contactos.
Key selector 2 contacts.
Serrure à 2 contacts.

SERIE TUBULAR / TUBULAR SERIES / SÉRIE TUBULAR

TUBULAR20 / TUBULAR20

MADE IN EUROPE

TUBULAR20 / TUBULAR40

- Motor tubular diámetro 45 mm.
- Final de carrera mecánico incorporado.
- Soportes de fijación rápidos.
- Fácil instalación.

- Tubular motor for blinds of diameter 45 mm.
- Mechanical end of stroke included.
- Quick bracket attachment.
- Easy installation.

- Moteur tubulaire diamètre 45 mm.
- Fin de course mécanique incorporée.
- Supports de fixation rapides
- Installation facile.

CARACTERÍSTICAS TÉCNICAS / TECHNICAL CHARACTERISTICS / CARACTÉRISTIQUES TECHNIQUES

	TUBULAR20	TUBULAR40
Tensión/**Voltage**/Tension	230 V - 50 Hz	
Potencia motor/**Motor power**/Puissance moteur	150 W	240 W
Velocidad/**Speed**/Vitesse	15 RPM	
Par de giro/**Torque**/Couple de rotation	20 Nm	40 Nm
Corriente nominal/**Nominal current**/Courant nominal	0,64 A	0,86 A
Tiempo máximo de funcionamiento/**Maximum operating time**/Temps maximum de fonctionnement	4 min	
Peso máximo de la persiana/**Maximum weight of the blind**/Poids maximum du volet	20 kg	40 kg
Longitud/**Length**/Longueur	450 mm	500 mm
IP/**IP**/IP	IP 44	

Electrónica
- Cuadros de maniobras
- Tarjetas enchufables
- Emisores
- Receptores
- Equipos de seguridad
- Bandas de seguridad y otros

* Todas las entradas de los cuadros están diseñadas para funcionar con conexión tipo NPN

Electronics
- Control Panels
- Plug in cards
- Transmitters
- Receivers
- Safety equipment
- Safety edges and others

* All control panels inputs are designed for NPN connections

Électronique 93
- Tableaux de commandes 94-95
- Cartes pour tableaux 96
- Émetteurs 97-98
- Récepteurs 99-102
- Équipements de sécurité 103-104
- Bandes de sécurité 105

* Toutes les entrées des centrales sont préuves pour des connexions NPN

CUADROS DE MANIOBRAS
CONTROL PANELS
TABLEAUX DE COMMANDES

MADE IN EUROPE

QMB2PI

- Cuadro de maniobra de 1 motor a 230 V.
- Incluye pulsador e interruptor.
- Programación fácil.
- Indicadores LED en las entradas de control.
- Opcional: TSE, SRT, TILG, TDT, TLG.

* Ver características técnicas en pág:95

- Control panel for 1 operator at 230 V.
- Includes push-button and switch ON/OFF.
- Easy programming.
- LED indicators in the inputs.
- Optional: TSE, SRT, TILG, TDT, TLG.

* See technical characteristics on page: 95

- Tableau de commande pour 1 moteur à 230 V.
- Comprend bouton-poussoir et interrupteur.
- Programmation facile.
- Indicateurs LED au niveau des entrées de contrôle.
- Optionnel : TSE, SRT, TILG, TDT, TLG.

* Voir caractéristiques techniques page: 95

Q2MNB+PI

- Cuadro de maniobras para 2 motores a 230 V.
- Permite programación de diferentes tiempos de apertura y cierre, regulación de fuerza y paro suave.
- Indicadores LED en las entradas de control.
- Opcional: WBANDP; SRT; TSE; TILG, TDT y TLG.

* Ver características técnicas en pág: 95

- Control panel for 2 operators to 230 V.
- Allows programming of different opening and closing times, regulation of force and slow down.
- LED indicators in the inputs.
- Optional: WBANDP, SRT, TSE, TILG, TDT and TLG.

* See technical characteristics on page: 95

- Tableau de commande pour 2 moteurs à 230 V.
- Permet la programmation de différents temps d'ouverture et de fermeture, réglage de la puissance et arrêt en douceur.
- Indicateurs LED au niveau des entrées de contrôle.
- Optionnel : WBANDP, SRT, TSE, TILG, TDT et TLG

* Voir caractéristiques techniques page: 95

QMSROLLER

- Cuadro de maniobras para 1 motor a 230 V de persianas.
- Indicador de luz led para las entradas de control.
- Modelo con pulsador disponible: QMSROLLERP

* Ver características técnicas en pág: 95

- Control panel for 1 motor to 230 V for roller shutters.
- LED indicators in the inputs.
- Model with push-button available: QMSROLLERP

* See technical characteristics on page: 95

- Tableau de commande pour 1 moteur à 230 V de volets.
- Indicateur lumineux Led pour les entrées de contrôle.
- Modèle avec bouton-poussoir disponible: QMSROLLERP

* Voir caractéristiques techniques page: 95

QPILONA

- Cuadro de maniobras con capacidad de operar máximo 3 pilonas con electroválvula.
- Indicador de luz led para las entradas de control.
- IP: 67
- Opcional: SRT.

* Ver características técnicas en pág: 95

- Control panel to operate a maximum of 3 bollards with solenoid-valve.
- LED indicators in the inputs.
- IP-67.
- Optional: SRT.

* See technical characteristics on page: 95

- Tableau de commande pouvant opérer au maximum avec 3 bornes escamotables à électrovalve.
- Indicateur lumineux Led pour les entrées de contrôle.
- IP: 67
- Optionnel : SRT.

* Voir caractéristiques techniques page: 95

Características técnicas cuadros de maniobras / Technical characteristics Control Panels / Caractéristiques techniques tableaux de commandes

	QMB2PI	Q2MNB+PI	QMSROLLER	QPILONA
Bornes enchufables / **Pluggable terminals** / Bornes enfichables	X	X	X	X
Conector tarjeta radio / **Radio card connector** / Connecteur carte radio	X	X		X
Tarjeta radio integrada / **Integrated radio card** / Carte radio intégrée		X	X	
Electro cerradura a 12 VDC / **12VDC for electro-lock output** / Serrure électrique à 12 VDC	X	X		
Contacto luz de garaje/electroválvula 24 vdc / **Garage light contact** / **24VDC Solenoid valve** / Contact éclairage de garage / électrovalve 24 vdc	X	X		X
Contacto luz de destello / **Flash Light** / Contact lampe clignotante		X		X
Salida a 12 V ac / **Exit to 12 Vac** / Sortie 12 V ac	X	X	X	
Salida a 12 vdc / **Exit to 12 VDC** / Sortie 12 Vdc	X			X
Salida a 24 vdc / **Exit to 24 VDC** / Sortie 24 Vdc		X		
Salida a 24 vda / **Exit to 24 Vac** / Sortie 24 Vda				
Entrada seguridad 8K2 / **8K2 Safety input** / Entrée sécurité 8K2	X	X	X	X
Contacto seguridad apertura / **Opening safety contact** / Contact sécurité ouverture	X	X	X	X
Contacto seguridad cierre / **Closing safety contact** / Contact sécurité fermeture	X	X	X	X
Regulación de fuerza / **Force regulator** / Réglage de puissance		X		X
Paro suave en apertura y cierre / **Slowdown in opening and closing** / Arrêt en douceur au niveau de l'ouverture et de la fermeture		X		
Cierre automático / **Automatic closing** / Fermeture automatique	X	X	X	X
Test de fotocélula / **Photocell test** / Test de cellule photoélectrique	X	X	X	X
Entrada alternativo / **Alternative input** / Entrée alternatif	X	X	X	X
Entrada peatonal / **Pedestrian input** / Entrée piétonne	X	X		
Final carrera apertura / **Opening limit switch** / Fin de course ouverture	X	X	X	X
Final carrera cierre / **Closing limit switch** / Fin de course fermeture	X	X	X	X
Impulso cada hora	X	X		Presostato

TARJETAS PARA CUADROS
CARDS FOR PANELS
CARTES POUR TABLEAUX

QUALITY 4 YEARS GUARANTEE

MADE IN EUROPE

TSE

Tarjeta para semáforos rojo/verde.
TCard for red/green lights.
Carte pour feux de signalisation rouge/vert.

TDT

Tarjeta de luces de destello.
Card for flash lights.
Carte de lampes clignotantes.

TLG

Tarjeta de luz de garaje.
Garage light card.
Carte d'éclairage de garage.

EMISORES - SERIE SMART
TRANSMITTERS - SMART SERIES
ÉMETTEURS - SÉRIE SMART

QUALITY 4 YEARS GUARANTEE

MADE IN EUROPE

HD4

- Emisor de 4 canales.
- Frecuencia 433 MHz.
- Transmitter of 4 channels.
- Frequency 433 MHz.

- Émetteur 4 canaux.
- Fréquence 433 MHz.

TERRA

- Emisor de 3 canales.
- Frecuencias disponibles: 433 MHz / 868 MHz.
- Software que permite la gestión de códigos: SMART ACCESS y/o GADGET PLUS.
- La programación se realiza con conexión.
- Transmitter of 3 channels.
- Frequencies available: 433 MHz / 868 MHz.
- Software that enables code management: SMART ACCESS and/or GADGET PLUS.
- Programming with connection.

- Émetteur 3 canaux.
- Fréquences disponibles†: 433 MHz / 868 MHz.
- Logiciel qui permet la gestion de codes : SMART ACCESS et/ou GADGET PLUS.
- La programmation est réalisée avec connexion.

ST1

- Emisor de 1 canal.
- Frecuencia de 433 Mhz.
- Software que permite la gestión de códigos: SMART ACCESS y/o GADGET PLUS.
- Transmitter available.
- Frequency 433 MHz.
- Software that enables code management: SMART ACCESS and/or GADGET PLUS.
- Proximity programming.

- Émetteur 1 canal.
- Fréquence 433 MHz.
- Logiciel qui permet la gestion de codes : SMART ACCESS et/ou GADGET PLUS.

ST3

- Emisor de 3 canales.
- Frecuencia disponible de 433/868 MHz.
- Software que permite la gestión de códigos: SMART ACCESS y/o GADGET PLUS.
- Transmitter of 3 channels.
- Frequency available 433/868 MHz.
- Software that enables code management: SMART ACCESS and/or GADGET PLUS.
- Proximity programming.

- Émetteur 3 canaux.
- Fréquence disponiblest 433/868 MHz.
- Logiciel qui permet la gestion de codes : SMART ACCESS et/ou GADGET PLUS.
- La programmation est réalisés sans connexion.

ST4

- Emisor de 4 canales.
- Frecuencia de 433 MHz.
- Software que permite la gestión de códigos: SMART ACCESS y/o GADGET PLUS.
- Transmitter of 4 channels.
- Frequency 433 MHz.
- Software that enables code management: SMART ACCESS and/or GADGET PLUS.
- Programming with connection.

- Émetteur 4 canaux.
- Fréquence 433 MHz.
- Logiciel qui permet la gestion de codes : SMART ACCESS et/ou GADGET PLUS.
- La programmation est réalisés sans connexion.

EMISORES - SERIE DYNAMIC Y GO
TRANSMITTERS - DYNAMIC AND GO SERIES
ÉMETTEURS - SÉRIE DYNAMIQUE ET GO

MADE IN EUROPE

NEO10-HYD

- Emisor de 1 canal.
- Frecuencia de 433 MHz.
- Permite la gestión de códigos mediante: MANAGER.
- La programación se realiza con conexión.
- Transmitter of 1 channel.
- Frequency of 433 MHz.
- Allows code management via: MANAGER
- Programming with connection.

- Émetteur 1 canal.
- Fréquence de 433 MHz.
- Logiciel qui permet la gestion de codes par MANAGER.
- La programmation est réalisée avec connexion.

NEO20-HYD

- Emisor de 2 canales.
- Frecuencia de 433 MHz.
- Permite la gestión de códigos mediante: MANAGER.
- La programación se realiza con conexión.
- Transmitter of 2 channels.
- Frequency of 433 MHz.
- Allows code management via: MANAGER.
- Programming with connection.

- Émetteur 2 canaux.
- Fréquence de 433 MHz.
- Logiciel qui permet la gestion de codes par MANAGER.
- La programmation est réalisée avec connexion.

NEO40-HYD

- Emisor de 4 canales.
- Frecuencia de 433 MHz.
- Permite la gestión de códigos mediante: MANAGER.
- La programación se realiza con conexión.
- Transmitter of 4 channels.
- Frequency of 433 MHz.
- Allows code management via: MANAGER
- Programming with connection.

- Émetteur 4 canaux.
- Fréquence de 433 MHz.
- Logiciel qui permet la gestion de codes par MANAGER.
- La programmation est réalisée avec connexion.

GO2-HYD

- Emisor de 2 canales.
- Frecuencia de 868 MHz.
- Permite la gestión de códigos mediante: SOFTMAN
- La programación se realiza sin conexión.
- Transmitter of 2 channels.
- Frequency of 866 MHz.
- Allows code management via: SOFTMAN.
- Proximity programming.

- Émetteur 2 canaux.
- Fréquence de 868 MHz.
- Logiciel qui permet la gestion de codes par SOFTMAN.
- La programmation est réalisée sans connexion.

GO4-HYD

- Emisor de 4 canales.
- Frecuencia de 868 MHz.
- Permite la gestión de códigos mediante: SOFTMAN
- La programación se realiza sin conexión.
- Transmitter of 4 channels.
- Frequency of 866 MHz.
- Allows code management via: SOFTMAN.
- Proximity programming.

- Émetteur 4 canaux.
- Fréquence de 868 MHz.
- Logiciel qui permet la gestion de codes par SOFTMAN.
- La programmation est réalisée sans connexion.

GOMINI-HYD

- Emisor mini de 2 canales.
- Frecuencia de 868 MHz.
- Permite la gestión de códigos mediante: SOFTMAN
- La programación se realiza sin conexión.
- Transmitter of 2 channels.
- Frequency of 866 MHz.
- Allows code management via: SOFTMAN.
- Proximity programming.

- Émetteur mini 2 canaux.
- Fréquence de 868 MHz.
- Logiciel qui permet la gestion de codes par SOFTMAN.
- La programmation est réalisée sans connexion.

RECEPTORES - SERIE SMART
RECEIVERS - SMART SERIES
RÉCEPTEURS - SÉRIE SMART

4 YEARS QUALITY GUARANTEE

MADE IN EUROPE

SRT-MINI HYD

- Tarjeta receptora mini enchufable, para cuadros de maniobras.
- 255 Códigos.
- Código abierto.
- Frecuencias disponibles: 433 / 868 MHz.

- Pluggable mini receiver card, for control panels.
- 255 codes.
- Open code.
- Available frequencies 433/866 MHz.

- Carte réceptrice mini enfichable pour tableaux de commande.
- 255 codes.
- Code ouvert.
- Fréquences disponibles : 433 / 868 MHz.

SRT-255/ SRT-1000

- Tarjeta receptora enchufable para cuadros de maniobras.
- Códigos disponibles: 31,255 o 1000.
- Frecuencias disponibles: 433/868 MHz.
- Compatible con SPROX y ACTIVA.

- Pluggable mini receiver card, for control panels.
- Codes available, 31, 255 or 1,000.
- Frequencies available 433/866 MHz.
- Compatible with SPROX and ACTIVA.

- Carte réceptrice enfichable pour tableaux de commande.
- Codes disponibles : 31, 255 ou 1000.
- Fréquences disponibles : 433 / 868 MHz.
- Compatible avec SPROX et ACTIVA.

SRM-MINI O.C.

- Receptor externo mini.
- Número de canales: 1.
- Códigos: 255.
- 12/24 V.
- Frecuencias disponibles: 433/868 MHz.

- External mini receiver.
- Number of channels: 1.
- Codes: 255
- 12/24 V.
- Available frequencies 433/866 MHz.

- Récepteur externe mini.
- Nombre de canaux : 1.
- Codes : 255.
- 12/24 V.
- Fréquences disponibles : 433 / 868 MHz.

SRM1-255

- Receptor externo mini.
- Número de canales: 1.
- Códigos: 255.
- 12/24 V.
- Frecuencias disponibles: 433/868 MHz.

- External mini receiver.
- Number of channels: 1.
- Codes: 255.
- 12/24 V.
- Available frequencies 433/866 MHz.

- Récepteur externe mini.
- Nombre de canaux : 1.
- Codes : 255.
- 12/24 V.
- Fréquences disponibles : 433 / 868 MHz.

SRM2-255

- Receptor externo mini.
- Número de canales: 2
- Códigos: 255.
- 12/24 V.
- Frecuencias disponibles: 433/868 MHz.

- External mini receiver.
- Number of channels: 2.
- Codes: 255.
- 12/24 V.
- Available frequencies 433/866 MHz.

- Récepteur externe mini.
- Nombre de canaux : 2.
- Codes : 255.
- 12/24 V.
- Fréquences disponibles : 433 / 868 MHz.

RECEPTORES - SERIE SMART
RECEIVERS - SMART SERIES
RÉCEPTEURS - SÉRIE SMART

MADE IN EUROPE

SRM2-220

- Receptor externo mini.
- Número de canales: 2.
- Códigos: 255.
- 230 V.
- Frecuencias disponibles: 433/868 MHz.

- External mini receiver.
- Number of channels: 2.
- Codes: 255.
- 230 V.
- Available frequencies 433/866 MHz.

- Récepteur externe mini.
- Nombre de canaux : 2.
- Codes : 255.
- 230 V.
- Fréquences disponibles : 433 / 868 MHz.

SRM2-1000

- Receptor externo mini.
- Número de canales: 2
- Códigos: 1000.
- 12/24 V.
- Frecuencias disponibles: 433/868 MHz.

- External mini receiver.
- Number of channels: 2.
- Codes: 1000.
- 12/24 V.
- Available frequencies 433/866 MHz.

- Récepteur externe mini.
- Nombre de canaux : 2.
- Codes : 1000.
- 12/24 V.
- Fréquences disponibles : 433 / 868 MHz.

SRM2-1000-220

- Receptor externo mini.
- Número de canales: 2
- Códigos: 1000.
- 230 V.
- Frecuencias disponibles: 433/868 MHz.

- External mini receiver.
- Number of channels: 2.
- Codes: 1000.
- 230 V.
- Available frequencies 433/866 MHz.

- Récepteur externe mini.
- Nombre de canaux : 2.
- Codes : 1000.
- 230 V.
- Fréquences disponibles : 433 / 868 MHz.

SRC-255/SRC-1000

- Receptor externo.
- Frecuencias disponibles: 433/868 MHz.
- Compatible (según versión) con los dispositivos de control de accesos.
- Ampliable a 4 canales.
- Códigos disponibles: 255 y 1000.
- 230 V.
- Soporta: STC, SPROX y ACTIVA.

- External receiver.
- Available frequencies 433/868 MHz.
- Compatible (according to version) with access control devices.
- Expandable to 4 channels.(using STC card).
- Codes available: 255 and 1000.
- 230 V.
- Supports: STC, SPROX and ACTIVA.

- Récepteur externe.
- Fréquences disponibles : 433 / 868 MHz.
- Compatible (selon la version) avec les dispositifs de contrôle d'accès.
- Peut être élargi à 4 canaux.
- Codes disponibles : 255 et 1000.
- 230 V.
- Supporte : STC, SPROX et ACTIVA.

RECEPTORES - SERIE SMART
RECEIVERS - SMART SERIES
RÉCEPTEURS - SÉRIE SMART

QUALITY 4 YEARS GUARANTEE

MADE IN EUROPE

CPLUS2000

- Central de control con restricción de accesos.
- Códigos: 2000.
- Módulo de radio con opción de frecuencias: 433/868 MHz.
- Gestión manual de las instalaciones, o a través del PC (SOFT ACCESS).
- Conexión de hasta 4 lectores de proximidad en paralelo.
- 2 relés en placa principal con 2 accesos y 3 relés adicionales disponibles con posibilidad de usar el quinto relé como salida de alarma.
- Opción de conexión con batería, sin tarjeta, asegurando que el equipo va a funcionar sin fuente de alimentación principal.
- Posibilidad de conectar una tarjeta anti-passback.
- Programación fácil, utilizando teclado y pantalla LCD.
- Posibilidad de borrar transmisores individualmente.
- Posibilidad de programar transmisores, llaves de proximidad y tarjetas de proximidad por zonas.
- Compatible con: SPROX, SKEY y SCARD.
- Tarjeta de ampliación de canales STC.

- Control unit with access restrictions.
- Codes: 2000.
- Radio module with option of frequencies: 433/866 MHz.
- Manual management of the installations, or via PC (SOFT ACCESS).
- Connection of up to 4 proximity readers in parallel.
- 2 relays on main board with 2 access and 3 additional relays available with the possibility of using the fifth relay as an alarm exit.
- Option of connection with battery, without card, ensuring that the equipment functions without main power supply.
- Possibility of connecting an antipassback card.
- Easy programming, using keyboard and LCD.
- Possibility of deleting transmitters individually.
- Possibility of programming transmitters, proximity keys and proximity cards by zones.
- Compatible with: SPROX, SKEY and SCARD.
- STC card to increase from 2 to 5 channels.

- Centrale de contrôle avec restriction d'accès.
- Codes : 2000.
- Module de radio avec option de fréquences : 433/868 MHz.
- Gestion manuelle des installations ou à travers le PC (SOFT ACCESS).
- Connexion allant jusqu'à 4 lecteurs de proximité en parallèle.
- 2 relais sur plaque principale avec 2 accès et 3 relais supplémentaires disponibles avec possibilité d'utiliser le cinquième relais comme sortie d'alerte.
- Option de connexion avec batterie, sans carte, en s'assurant que l'équipement va fonctionner sans source d'alimentation principale.
- Possibilité de connecter une carte anti-passback
- Programmation facile, à l'aide du clavier et de l'écran LCD.
- Possibilité d'effacer les transmetteurs individuellement.
- Possibilité de programmer transmetteurs, clés de proximité et cartes de proximité par zones.
- Compatible avec : SPROX, SKEY et SCARD.
- Carte élargissement canaux : STC.

STC

- Tarjeta de ampliación de canal SMART.
- Card for extra channels in SMART devices.
- Carte élargissement canal SMART.

SPROX

- Lector de proximidad SMART.
- Smart proximity reader.
- Lecteur de proximité SMART.

SKEY/SCARD

- Llave y tarjeta de proximidad SMART.
- Smart proximity key/card.
- Clé et carte de proximité SMART.

RECEPTORES - SERIE SMART
RECEIVERS - SMART SERIES
RÉCEPTEURS - SÉRIE SMART

MADE IN EUROPE

GADGET/VISUAL
GADGET/VISUAL
GADGET/VISUAL

Programador portátil para la gestión, mantenimiento y control de las instalaciones.

Características

- Lectura y escritura de las operaciones para los transmisores SMART.
- Parametrización remota de los receptores de la serie SMART.
- Lectura y la grabación de las llaves de seguridad sin contacto.
- Leer y grabar las memorias de los receptores SMART code.
- Agregar código de instalador.
- Trabaja con transmisores, receptores y llaves de proximidad.
- Cable conector para trabajar con los receptores.
- Se realizan todas las funciones por radio frecuencia para evitar el contacto físico si los transmisores están preparados.
- Desconexión automática a los cinco minutos de no presionar ninguna tecla para ahorrar batería.

Portable programmer for the management, maintenance and control of the installations.

Characteristics

- Reading and writing the operations for SMART transmitters.
- Parameter setting of the receivers of the SMART series.
- Reading and recording the safety keys without contact.
- Reading and recording the memories of the SMART receivers.
- Add installer code.
- Works with proximity transmitters, receives and keys.
- Cable connector to work with receivers.
- All functions are undertaken by radio frequency to avoid physical contact if the transmitters are prepared.
- Automatic disconnection in five minutes of not pressing any key to save battery.

Programmateur portable pour la gestion, la maintenance et le contrôle des installations.

Caractéristiques

- Lecture et écriture des opérations pour les transmetteurs SMART.
- Définition à distance des paramètres des récepteurs de la série SMART.
- Lecture et enregistrement des clés de sécurité sans contact.
- Lire et enregistrer les mémoires des récepteurs SMART code.
- Ajouter code d'installateur.
- Travaille avec des transmetteurs, des récepteurs et des clés de proximité.
- Câble connecteur permettant de travailler avec les récepteurs.
- Réalisation de toutes les fonctions par radiofréquence pour éviter le contact physique si les transmetteurs sont prêts.
- Déconnexion automatique au bout de cinq minutes sans qu'aucune touche n'est pressée pour économiser de la batterie.

EQUIPOS DE SEGURIDAD
SAFETY EQUIPMENT
ÉQUIPEMENTS DE SÉCURITÉ

MADE IN EUROPE

FOTORP

- Fotocélula polarizada de espejo, reflector de diámetro 80 mm.
- Alcance máximo de 12 m.
- Montaje en superficie.

- Reflection photocell, reflector diameter 80 mm.
- Maximum reach of 12 m.
- Wall mount.

- Cellule photoélectrique polarisée à miroir, réflecteur diamètre de 80 m.
- Portée maximale de 12 m.
- Montage en surface.

PROTFOTORP

PROTESP

- Protector fotocélula.
- Photocell protector.
- Protecteur cellule photoélectrique

- Protector espejo.
- Mirror protector.
- Protecteur miroir.

FOTERNL

- Fotocélula polarizada emisor-receptor. Alcance 20 m. 12/24 V.
- Transmitter-receiver photocell. Reach 20 m. 12/24 V.

- Cellule photoélectrique polarisée émetteur-récepteur. Portée 20 m. 12/24 V

FOTOCGM

ESPFOTO

- Fotocélula polarizada de espejo, reflector diámetro 80 mm.
- Alcance 10 m.
- Montaje en superficie.

- Reflection photocell, reflector diameter 80 mm.
- Reach 10 m.
- Assembly on surface.

- Cellule photoélectrique polarisée à miroir, réflecteur diamètre 80 m.
- Portée de 10 m.
- Montage en surface.

- Espejo reflectordiámetro 80 mm.
- Mirror reflector diameter 80 mm.
- Miroir réflecteur diamètre 80 m.

DMS

- Detector magnético de 1 canal.
- Alimentación: 230 Vac.
- Consumo en el funcionamiento: 14 mA.
- Contacto de los relés 6.A, 230 Vac.
- Niveles de sensibilidad: 10.
- Temperatura de funcionamiento. -20 ºC a 85 ºC.

- Loop detector of 1 channel.
- Power: 230 vac.
- Consumption in operation: 14 mA.
- Contact of the relays 6.A, 230 Vac.
- Levels of sensitivity: 10.
- Operating temperature -20 C to 85 C.

- Détecteur magnétique 1 canal.
- Alimentation : 230 Vac.
- Contact des relais 6A, 230 Vac.
- Niveaux de sensibilité : 10.
- Température de fonctionnement : -20º C à 85º C.

DMSL

- Detector de vehículos en movimiento
- Alimentación : 230 Vac.
- Consumo en funcionamiento: 12 mA.
- Temperatura de funcionamiento: -40 a 82ºC

- Vehicle motion detector
- Power : 230 Vac.
- Consumption in operation: 12 mA.
- Operating temperature: -40 a 82ºC

- Détecteur de véhicule en mouvement
- Alimentation : 230 Vac.
- Consommation en fonctionnement: 12 mA.
- Température de fonctionnement: -40 a 82ºC

EQUIPOS DE SEGURIDAD
SAFETY EQUIPMENT
ÉQUIPEMENTS DE SÉCURITÉ

MADE IN EUROPE

MPRES10

- Conjunto de medidor de presión de 0 a 1 Mpa ajustable.
- Presión máxima de funcionamiento, 16 Mpa.

- Pressure switch of 0 to 1 MPa adjustable.
- Maximum working pressure: 16 MPa.

- Ensemble de mesure de pression de 0 à Mpa réglable.
- Pression maximale de fonctionnement, 16 Mpa.

WBANDP

Sistema de transmisión inalámbrico para bandas resistivas y mecánicas de 1 canal.

Consta de un emisor y un receptor.

Especificaciones:

- Tensión de alimentación del receptor: 12/24 AC/DC.
- Tensión de alimentación del transmisor: 2x baterías de litio 3V DC.
- Memoria para 14 emisores.
- Salida del receptor: Contacto de relé o salida banda a 8K2.
- Consumo de energía del receptor: 0.5 W 12V/ 1,2W-24V.
- Protección (IEC 60259): IP55.
- Canales de frecuencia: 868.95 Mhz y 869.85 Mhz.
- Alcance: 25 m.
- Temperatura de trabajo: -35 ºC a 55 ºC.
- Consumo transmisor: Transmitiendo: 17mA / Stand By: 16 µA.
- Tiempo de reacción: 60 ms.

Wireless transmission system for resistive and mechanical safety edges, 1 channel.

The set consist of 1 transmitter and 1 receiver.

Specifications:

- Voltage of the receiver 12/24 AC/DC.
- Voltage of the transmitter: 2 x lithium batteries 3V DC.
- Memory for 14 transmitters.
- Receiver exit: relay contact or safety edge exit at 8K2.
- Power consumption of the receiver: 0.5 W 12 V/1.2W-24W.
- Protection (IEC 60259): IP55.
- Channels of frequency: 868.95 Mhz and 869.85 Mhz.
- Reach: 25 m.
- Working temperature: -35 C to 55 C.
- Transmitter consumption: transmitting 17 mA / Standby: 16 µA.
- Reaction time: 60 ms.

Système de transmission sans fil pour bandes résistives et mécaniques, 1 canaux.

Comprend un émetteur et un récepteur.

- Spécifications :

- Tension d'alimentation du récepteur : 12/24 AC/DC.
- Tension d'alimentation du transmetteur : 2x batteries de lithium 3V DC.
- Mémoire pour 14 émetteurs.
- Sortie du récepteur: Contact de relais ou sortie bande à 8K2.
- Consommation d'énergie du récepteur : 0,5 W 12V / 1,2 W – 24 V.
- Protection (IEC 60259) : IP55.
- Canaux de fréquence : 868,95 Mhz et 869,85 Mhz.
- Portée : 25 m.
- Température de travail : -35º C à 55º C
- Consommation transmetteur : en cours de transmission : 17 mA / Stand By : 16 µA.
- Temps de réaction : 60 ms.

WBAND2R

- Kit wirless band para bandas mecánicas y resistivas de 2 canales.

- Wirless band kit for resistive and mechanical safety edges with 2 channels.

- Kit bande sans fil pour bandes résistives et mécaniques 2 canaux.

WBAND20

- Kit wirless band para bandas opticas.

- Wirless band for optical band.

- Kit de bande sans fil pour bandes optiques

WBAND3

- Kit wirless band para puerta peatonal con iman.

- Wirless band kit for pedestrian door with magnet.

- Kit bande sans fil pour porte piétonne avec aimant.

EQUIPOS DE SEGURIDAD
SAFETY EQUIPMENT
ÉQUIPEMENTS DE SÉCURITÉ

MADE IN EUROPE

BANDAS DE SEGURIDAD
SAFETY EDGES
BANDES DE SÉCURITÉ

BANDR8K21M
Bandas resistivas (hechas a medida).
Safety edges (customized).
Bandes résistives (faites sur-mesure).

Incluye/Includes/Comprend:
BANDALU
BANDGOMA
BANDSENS

KITBAND8K2
Incluye/IIncludes/Comprend:
BANDCABLE
BANDSELL
BANDTAP
BAND8K2
BANDTAPO
BANDEMBELL

Montaje de la banda a medida.
Custom assembly.
Montage de la bande sur-mesure.

CONDENSADORES Y BATERÍAS
CAPACITORS AND BATTERIES
CONDENSATEURS ET BATTERIES

2730/8
Condensador 8 µF / Capacitor 8 µF / Condensador 8 µF.
2730/10
Condensador 10 µF / Capacitor 10 µF / Condensador 10 µF.
2730/20
Condensador 20 µF / Capacitor 20 µF / Condensador 20 µF.
2730/25
Condensador 25 µF / Capacitor 25 µF / Condensador 25 µF.

BAT12V
Batería 12 V para emisores / Battery 12V for transmitters / Batería 12 V para emisores.

BATCR2016
Batería 3 V CR2016 / Battery 3 V CR2016 / Batería 3 V CR2016.

BATCR2032
Batería 3 V CR2032 / Battery 3 V CR2032 / Batería 3 V CR2032.

Aceites, Racores y otros complementos 107
- Aceites 108
- Racores y otros 108-109

Oil Fittings and other complements
- Oil
- Fittings and others

Huiles et Raccords
- Huiles
- Raccords

ACEITES Y RACORES
OILS AND FITTINGS
HUILES ET RACCORDS

MADE IN EUROPE

ACEITES/OILS/HUILES

HYDOIL-2L
Garrafa de aceite HYDOIL de 2 litros / Oil bottle HYDOIL of 2 litres / Bidon d'huile HYDOIL de 2 litres.

HYDOIL-5L
Garrafa de aceite HYDOIL de 5 litros / Oil bottle HYDOIL of 5 litres / Bidon d'huile HYDOIL de 5 litres.

HYDOIL-20L
Garrafa de aceite HYDOIL de 20 litros / Oil bottle HYDOIL of 20 litres / Bidon d'huile HYDOIL de 20 litres.

RACORES/FITTINGS/ACCESSOIRES

9600007.0
Latiguillo 1000 mm / 1000 mm hose / Flexible 1000 mm.
9600008.0
Latiguillo 1400 mm / 1400 mm hose / Flexible 1400 mm.

9600009.0
Tubo hidráulico a metros / Hydraulic hose by metres / Tube hydraulique en mètres.

9600001.0
Racor 1/8" 12 mm GE-6LR- 1/8" BSP / Male stud coupling 1/8" / Raccord 1/8" 12 mm GE-GLR- 1/8" BSP.

08877.001.737.X
Junta Metalbuna 1/8" / Metal gasket 1/8" / Joint d'étanchéité métal-buna 1/8".

9600003.0
Conjunto espiga, tubo de Ø6mm / Field attachable hydraulic hose fitting Ø6mm / Ensemble broche Ø6mm.

ACEITES Y RACORES
OILS AND FITTINGS
HUILES ET RACCORDS

MADE IN EUROPE

9600004.0
Codo orientable tubo 6mm / **Adjustable elbow coupling with tube socket** /
Coude orientable tube 6mm.

9600005.0
Racor orientable 1/4" / **Rotatory coupling** / Raccord orientable 1/4".

9600006.0
Racor orientable 1/8" / **Rotatory coupling** / Raccord orientable 1/8".

08877.004.737.X
Junta Metalbuna 1/2" / **Metal gasket 1/2"** / Joint d'étanchéité métal-buna 1/2".

08877.002.737.X
Junta Metalbuna 1/4" / **Metal gasket 1/4"** / Joint d'étanchéité métal-buna 1/4".

9600012.0
Reducción 1/2" a 1/4" / **Thread reducing coupling 1/2" to 1/4"** / Réduction 1/2" à 1/4".

9600013.0
Racor 1/4" GE- 6LR- 1/4 BSP / **Male stud coupling 1/4"** / Raccord 1/4 GE- GLR- 1/4" BSP.

9600014.0
Tapón buzo para racor tubo 6mm / **DIN** tube 6mm **union nut wit cup** /
Bouchon plongeur pour raccord tube 6mm.

9600021.0
Empalme tubo 6 mm / **Connecting adapter** / Jonction tube 6 mm.

9600022.0
Bicono 6 + tuerca / **Cutting ring of 6 mm. + union nut** / Bicône 6 + écrou.

HIDRO DOMESTICS, SL
Polígono Industrial Les Goules
Carrer Fusteria 26-30
08551 Tona, Barcelona (España)
Teléfono +34 933 225 661
Fax +34 938 123 086
info@hydom.com

www.hydom.com